Публичное акционерное общество
«Россети Центр»- «Брянскэнерго»

Департамент развития услуг и сервисов, взаимодействия с клиентами

ФИЛИАЛ ПАО "РОССЕТИ ЦЕНТРА" - "БРЯНСКЭНЕРГО"

РЕКОНСТРУКЦИЯ ВЛ-10КВ Ф.1022 ПС ДОБРУНЬСКАЯ, ВЛ-6 КВ Ф.631 ПС МИЧУРИНСКАЯ, ВЛ-0,4 КВ ОТ СТП №378 Ф.1004 ПС ДОБРУНЬ, ДЛЯ ВЫПОЛНЕНИЯ ПЕРЕУСТРОЙСТВА ДОРОГИ ООО "БАЛТДОРСТРОЙ", СОГЛАШЕНИЕ О КОМПЕНСАЦИИ №42395322 (ООО "БАЛТДОРСТРОЙ")

Проектная документация

149-25-ЭС

2025

Публичное акционерное общество
«Россети Центр»- «Брянскэнерго»

Департамент развития услуг и сервисов, взаимодействия с клиентами

ФИЛИАЛ ПАО "РОССЕТИ ЦЕНТРА" - "БРЯНСКЭНЕРГО"

РЕКОНСТРУКЦИЯ ВЛ-10КВ Ф.1022 ПС ДОБРУНЬСКАЯ, ВЛ-6 КВ Ф.631 ПС МИЧУРИНСКАЯ, ВЛ-0,4 КВ ОТ СТП №378 Ф.1004 ПС ДОБРУНЬ, ДЛЯ ВЫПОЛНЕНИЯ ПЕРЕУСТРОЙСТВА ДОРОГИ ООО "БАЛТДОРСТРОЙ", СОГЛАШЕНИЕ О КОМПЕНСАЦИИ №42395322 (ООО "БАЛТДОРСТРОЙ")

Проектная документация

149-25-ЭС

Взам. инв. №

Подп. и дата

Инв. № подл.

Главный инженер проекта  А.Н. Воронин.

2025

Ведомость основных чертежей проекта

Том	Наименование	Примечание
	Состав проектной документации	149-25-ЭС.СПД
1	Пояснительная записка	149-25-ЭС.ПЗ
2	Электроснабжение. Реконструкция ВЛ	149-25-ЭС.ЭС
3	Сметная документация	149-25-ЭС.СМ

Ведомость ссылочных и прилагаемых документов

Обозначение	Наименование	Примечание
	Ссылочные документы	
шифр 25.0017	Одноцепные, двухцепные и переходные железобетонные	
	опоры ВЛИ-0,38кВ с СИП-2	
шифр 27.0002	Одноцепные железобетонные опоры ВЛ 6-20 кВ	
	с защищенными проводами с линейной арматурой	
	ООО "НИЛЕД-ТД"	
Каталог ООО	Линейная арматура для самонесущих изолированных	
"НИЛЕД-ТД"	проводов на воздушных линиях 0,4 и 6-20 кВ	
Серия 3.407-150	Заземляющие устройства опор ВЛ 0,38кВ, 6-10кВ	
Серия 3.407.1-143.2	Железобетонные опоры на 10 кВ (стойки СВп-110)	
приказ №193-БР	Типовые технические требования к проектированию	
	приказ №193-БР от 12.04.2023	
	Прилагаемые документы	

Взам. инв. №

Подп. и дата

Инв. № подл.

Изм.	Колуч.	Лист	№ док.	Подп.	Дата
Разраб.		Лузанов			01.25
Проверил		Сёмина			01.25
Н. контр.					01.25
ГИП		Воронин			01.25

149-25-ЭС.СПД

Состав проектной документации

Стадия	Лист	Листов
П		1

Филиал ПАО"Россети Центр"-"БРЯНСКЭНЕРГО"

Содержание тома ПЗ

Поз.	Обозначение	Наименование	Примечание
1	ПЗ	Пояснительная записка	
2	СРО	Выписка из реестра 6901067107-20240415-1343	
		от 15.04.2024 г.	
3	СОК	Соглашение о компенсации, денежная форма	
		ПАО "Россети Центра" -"Брянскэнерго"	
		№42395322 от 03.2025 г.	

Ведомость нормативных документов

Обозначение	Наименование
СП 76.13330.2016	"Электротехнические устройства"
СП 31-110-2004	"Проектирование и монтаж электроустановок жилых и общественных зданий"
ПУЭ	"Правила устройства электроустановок" – последнее издание;

Данный проект соответствует требованиям правовых актов РФ и нормативных документов Федеральных органов власти в части отвечающей требованиям ст.46 Федерального закона "О техническом регулировании"

Взам. инв. №

Подп. и дата

Инв. № подл.

Изм.	Колуч.	Лист	№ док.	Подп.	Дата	149-25-ЭС.ПЗ		
Разраб.		Лузанов			03.25	Пояснительная записка	Стадия	Лист	Листов
Проверил		Сёмина			03.25		РП	1	18
Н. контр.							Филиал ПАО"Россети Центр"-"БРЯНСКЭНЕРГО"		
ГИП		Воронин			03.25				

Оглавление

1. Общая часть 5
1.1 Сведения о категории земель, на которых будет располагаться объект строительства 5
2. Характеристики объектов, перечень 5
2.1. Обеспечение соотношения реактивной и активное мощности.....6
2.2. Обеспечение нагрузочной способности реконструируемых участков. 6
2.3 Сведения о климатической, географической и инженерно- геологической характеристике района, на территории которого предполагается осуществлять строительство линейного объекта 6
2.4 Конструктивные решения.....7
2.5 Наружное освещение 8
2.6 Оборудование, используемое в процессе строительства линейного объекта 8
2.7 Охрана труда и техника безопасности 8
2.8 Обеспечение топографической достоверности 10
3. Заземление и защита от перенапряжений.....10
4. Организация строительства и эксплуатации 11
5. Перечень основных видов строительных и монтажных работ, ответственных конструкций, участков сетей инженерно- технического обеспечения, подлежащих освидетельствованию .11
5.1 Методы производства работ.....13
5.2 Работы подготовительного периода.....13
5.3. Основной период строительства.....13
5.4 Пусконаладочные работы и приемка в эксплуатацию 15
6. Охрана труда и техника безопасности при проведении работ. Противопожарные мероприятия и пожарная защита. 15
7. Охрана окружающей природной среды.....16
8. Охрана труда и техника безопасности 17
9. Противопожарные мероприятия и пожарная защита 19

Технические решения, принятые в настоящем проекте (основном комплекте рабочих чертежей) соответствуют требованиям, экологических, санитарно-гигиенических, противопожарных и других норм, действующих на территории Российской Федерации и обеспечивают безопасную для жизни и здоровья людей эксплуатацию электротехнического оборудования проекта при соблюдении предусмотренных рабочими чертежами мероприятий.

1. Общая часть

Рабочая проект по реконструкции ВЛ-10кв ф.1022 ПС Добруньская, ВЛ-6 кв ф.631 ПС Мичуринская, ВЛ-0,4 кВ от СТП №378 ф.1004 ПС Добрунь, для выполнения переустройства дороги ООО "Балтдорстрой" соглашение о компенсации №42395322 (ООО "Балтдорстрой" выполнен на основании:

- соглашения о компенсации №42395322 от 03.2025 г.;
- материалов обследования;
- действующих нормативных документов по проектированию, строительству и эксплуатации электрических сетей.

Краткие характеристики присоединяемого объекта:

– суммарная максимальная мощность присоединяемых энергопринимающих устройств – без измения;

– категория надежности электроснабжения – без изменения;

– класс напряжения электрических сетей которых производится реконструкция – 10 кВ.

Согласно метеорологическим данным район по климатическим условиям принят:

– по гололеду: II (толщина стенки гололеда отложения на проводах 15 мм);

– по ветровому напору: II (скоростной напор ветра 40 дан/м^2);

– число грозовых часов в году: от 80 до 100;

– температура воздуха: max + 40º С, min -40º С;

– нормативная глубина промерзания грунта: 1,04 м.

1.1 Сведения о категории земель, на которых будет располагаться объект строительства

Категория земель – земли населенных пунктов, земли общего пользования и участки земель ранее использованные под опоры существующих ВЛ, в охранной зоне данных ВЛ.

2. Характеристики объектов, перечень

Основными объектами реконструкции являются:

- ВЛ 10кВ ф.1022 ПС Добруньская (инвентарный номер СС653701);

- ВЛ-0,4кВ от СТП №378 ф.1004 ПС Добрунь (инвентарный номер 12009071-00);
- ВЛ 6кВ ф.631 ПС Мичуринская (инвентарный номер СС687301).

Проектом предусматривается изменение арматуры несущего провода, несущих стоек, систем заземления, завеса согласно требованиям указанным в шифрах, таблицы " Ведомость ссылочных и прилагаемых документов" , для обеспечения необходимого габарита прохождения ВЛИ ВЛЗ около перестриваемых объектов и обеспечения охранных зон ВЛИ и ВЛЗ, а также требований к ВЛИ иВЛЗ проходящих по населенной местности.

2.1. Обеспечение соотношения реактивной и активное мощности

Реконструкции участков ВЛ проводится без изменения параметров и характеристик потребителей и проверки на соотношение реактивной и активной мощности не требуется.

2.2. Обеспечение нагрузочной способности реконструируемых участков.

Выбор сечения несущих жил, в части реконструируемых участков ЛЭП, произведен с учётом существующих линий, и обеспечивает термодинамическую стойкость, длительно допустимую нагрузку по току, заданную экономическую плотность тока и не изменяет существующие отклонения напряжения линии у потребителей.

2.3 Сведения о климатической, географической и инженерно- геологической характеристике района, на территории которого предполагается осуществлять строительство линейного объекта

Линейный объект находится в Брянская область, Брянский район.

Район строительства, согласно СНиП 23-01-99 «Строительная климатология» относится к климатическому району – II со следующими климатическими воздействиями:

- расчетная наружная температура воздуха наиболее холодной пятидневки с обеспеченностью 0,92 – минус 26°С. Наиболее холодных суток – минус 30°С.

Район строительства, согласно СП 20.13330.2011 «Нагрузки и воздействия» характеризуется следующими воздействиями:

- по весу снегового покрова – район III с нормативным весом снегового покрова – 180 кг/м2

Климат района расположения объекта умерено-континентальный с тёплым летом и умеренно холодной зимой.

Годовой ход температуры воздуха отличается значительной однородностью, самым тёплым месяцем в году является июль, самым холодным – январь.

Основанием фундаментов опор являются суглинки лессовидные тугопластичной консистенции, обладающие просадочными свойствами на полную мощность.

Плотность грунта природной влажности суглинков лессовидных на исследуемой площадке изменяется от 1,73 г/см3 до 1,90 г/см3, коэффициент пористости 0,700-0,890, степень влажности 0,66-0,78. Коэффициент фильтрации составляет 16,0х10-4 м/сут.

2.4 Конструктивные решения

Реконструируемые участки ВЛ выполняется самонесущим изолированным СИП-3 и существующим неизолированным проводом по проектируемым и существующим железобетонным опорам на стойках типа СВ110-5. Участи реконструируемой ВЛЗ, выполняется согласно шифру 27.0002 "Одноцепные железобетонные опоры ВЛ 6-20 кВ с защищенными проводами с линейной арматурой ООО "НИЛЕД-ТД"".

Проектируемые участи ВЛИ-0,4 кВ, реконструируемой ВЛ-0,4 кВ, выполняется согласно шифру 25.0017 "Одноцепные, двухцепные и переходные железобетонные опоры ВЛИ-0,4 кВ с СИП с линейной арматурой ООО "НИЛЕД-ТД". Проектируемые части реконструируемой ВЛ-0,4 кВ, выполняются согласно шифра, 3.407.1-136.

Выбор закреплений в грунте произведен в соответствии с рекомендациями шифров опор, применяемых в данном проекте.

Материал (угловых) анкерный, промежуточных опор - железобетон.

В соответствии с ПУЭ, издание 7 гл. 2.5, расстояние от проводов ВЛЗ по вертикали должно быть не менее:

- от поверхности земли до СИП перед вводом в КТП - 2,5 м;
- до проводов ЛС (ПВ) - 1,5 м;
- до проводов ВЛ (ВЛИ) до 1 кВ - 1,5 м;
- до проезжей части улиц и поверхности земли - 7,0 м.

В соответствии с ПУЭ, издание 7 гл. 2.4, расстояние от проводов ВЛИ 380/220 В по вертикали должно быть не менее:

- от поверхности земли до СИП перед вводом - 2,5 м;
- до проводов ВЛ 6-10 кВ - 1,5 м;

- до проводов ЛС (ПВ) - 1,0 м;
- до проводов ВЛ (ВЛИ) до 1 кВ - 1,0 м;
- до проезжей части улиц и поверхности земли - 5,0 м.

2.5 Наружное освещение

Создание сети наружного освещения или его реконструкция СОК(дф) не предусмотрено.

2.6 Оборудование, используемое в процессе строительства линейного объекта

Транспортные средства, агрегаты, применяемые при строительстве приведены в таблице 1.

Таблица.1 - Транспортные средства, агрегаты, применяемые при строительстве

Позиция	Наименование транспортного средства, агрегата	Количество, шт.
1	Краны на автомобильном ходу при работе на других видах строительства 10 т	1
2	Домкраты гидравлические грузоподъемностью 6,3-25 т	1
3	Машины бурильно-крановые на автомобиле, глубина бурения 3,5 м	1
4	Лебедки электрические тяговым усилием 122,62 кН (12,5 т)	1
5	Автомобили бортовые, (ЗИЛ) грузоподъемность до 5 т	1
6	Прицепы тракторные 2т	1
7	Тракторы на пневмоколесном ходу при работе на других видах строительства 59 кВт (80 л.с.)	1
8	Автогидроподъемники высотой подъема 12 м	1
9	Агрегаты сварочные передвижные с номинальным сварочным током 250-400 А с дизельным двигателем	1
10	Компрессоры передвижные с двигателем внутреннего сгорания давлением до 686 кПа (7 ат), производительность до 5 м3/мин	1
11	Машины пневматические ПУМ-3	1
12	Установки для сварки ручной дуговой (постоянного тока)	1

2.7 Охрана труда и техника безопасности

Охрана труда и техника безопасности в строительстве и эксплуатации обеспечены принятием всех проектных решений в строгом соответствии со СНиП 12.03-01 и 12.04-02,

требования которых учитывают условия безопасности труда, предупреждение производственного травматизма, профессиональных заболеваний, пожаров и взрывов.

Для обеспечения охраны труда и техники безопасности проектом предусмотрено:

- использование технически совершенного оборудования;

- размещение оборудования, обеспечивающее его безопасное обслуживание;

- выполнение заземляющих устройств элементов электроустановок с нормируемой ПУЭ величиной сопротивления, соответствующей требованиям СНиП 3.05.06-85 “Монтаж электротехнических устройств ";

- применение типовых конструкций опор линий электропередачи;

- использование при выполнении строительно-монтажных работ машин и механизмов, конструкции которых обеспечивают безопасные условия их эксплуатации;

- высокая степень механизации строительно-монтажных работ;

- выполнение строительно-монтажных работ в соответствии с типовыми технологическими картами.

Строительство участков линий вблизи действующих ВЛ должно выполняться в соответствии с правилами техники безопасности, указанными выше, с соблюдением нормируемых расстояний от проводов до работающих машин и механизмов, их надежного заземления и других мероприятий по обеспечению безопасности ведения работ.

При монтаже проводов вблизи действующих линий электропередачи необходимо выполнить мероприятия по предупреждению перехлестывания монтируемых проводов.

При невозможности обеспечения нормируемых "Правилами техники безопасности" расстояний от работающих механизмов до находящихся под напряжением электроустановок, последние необходимо отключить и заземлить.

Количество, продолжительность и время таких отключений должны быть учтены в проекте производства работ и согласованы энергоснабжающей организацией.

Организация безопасного и высокопроизводительного труда на производстве возложена на административно-технический персонал подрядной организации.

Должны быть назначены лица, ответственные за обеспечение охраны труда в пределах порученных им участков работ в соответствии сп. 5.5 СНиП 12-03-2001, а также, в соответствии с ПБ 10-382-00, лицо, ответственное за безопасное производство работ кранами.

Во время производства работ должно быть исключено присутствие посторонних лиц на строительной площадке. Территория строительной площадки огораживается

постоянным ограждением, а участки производства работ - временными ограждениями по ГОСТ 12.4.059-89 ССБТ.

Строительная площадка оборудуется необходимыми знаками безопасности.

Во время строительства должно быть организовано проведение контроля состояния охраны труда и соблюдения техники безопасности на различных уровнях, по формам в соответствии с п. 5.9 СНиП 12-03-2001.

На действующем объекте все работы производить в соответствии с "Инструкцией по организации и производству работ повышенной опасности в строительно-монтажных организациях и на промышленных предприятиях Минэнерго", только в присутствии наблюдающих от эксплуатирующей организации и после установки временного ограждения.

Перед началом производства строительных работ рабочие должны пройти инструктаж о принятых методах производства работ; об установленной последовательности их выполнения; о необходимых средствах индивидуальной защиты; мероприятиях по предупреждению неблагоприятного воздействия факторов производственной среды и трудового процесса.

2.8 Обеспечение топографической достоверности

После окончания электромонтажных работ по прокладке воздушной линии, монтажной орагнизации вызвать представителей районной архитектуры и нанести на исполнительную съемку прохождение воздушной линии.

3. Заземление и защита от перенапряжений

Заземляющие устройства, выполняются по чертежам типового проекта 3.407-150.

Для защиты электрооборудования потребителя от перенапряжений на опорах проектируемого участка ВЛЗ устанавливаются ограничители перенапряжений нелинейные. Для их присоединения к устройству заземления опоры используется внутренняя арматура тела опоры.

Все металлические части электрооборудования не находящиеся под напряжением заземлить согласно ПУЭ.

Система заземленияЮ на существующих и не поподающих под реконструкцию опоры - не измененяема.

4. Организация строительства и эксплуатации

Раздел составлен на основании:

- СНиП 3.01.01-85 - "Организация строительного производства";
- СНиП 1.04.03-85 - "Нормы продолжительности строительства и задела в строительстве предприятий, зданий и сооружений".

Проектом предусматривается строительство ВЛИ, в параметрах указанных выше.

Потребность в строительных конструкциях, материалах, оборудовании на весь объект строительства приведены на чертежах и в спецификациях.

5. Перечень основных видов строительных и монтажных работ, ответственных конструкций, участков сетей инженерно- технического обеспечения, подлежащих освидетельствованию

В процессе строительства должна выполняться оценка выполненных работ, результаты которых влияют на безопасность объекта. В соответствии с принятой технологией становится недоступным контроль этих работ после начала выполнения последующих (далее - скрытые работы).

Освидетельствование скрытых работ, ответственных конструкций (конструкций, выполнение, устранение дефектов в которых невозможно без разборки или повреждения последующих конструкций и участков инженерных сетей) проводится представителем подрядной строительной организации, выполнявшей работы (производителя работ, мастера), представителем строительного контроля, представителем заказчика в соответствии с требованиями Градостроительного кодекса РФ.

Для осуществления контрольных функций, инженер строительного контроля (СК) должен:

- иметь соответствующую квалификацию и иметь при себе квалификационные и аттестационные документы;
- иметь приборы и инструменты контроля.

- результаты приемки работ, скрываемых последующими работами, в соответствии с требованиями проектной и нормативной документации оформляются актами освидетельствования скрытых работ (АОСР) согласно РД-11-02-2006.

К АОСР прикладываются соответствующие исполнительные схемы, выполненные в соответствии с требованиями ГОСТ Р 51872-2002, которые подлежат 100 % визуальному и 5 % инструментальному контролю со стороны представителя СК с отметкой в правом нижнем углу о соответствии требованиям проектной и нормативной документации (подпись, личный штамп).

В случае не подтверждения выполненных скрытых работ со стороны представителя СК на объекте, подрядчик обязан устранить нарушения, выявленные при приемке и предъявить их для повторной приемки.

Проведение последующих этапов работ без освидетельствования предыдущих скрытых работ на объекте запрещено.

К процедуре оценки соответствия отдельных конструкций подрядчик должен представить акты освидетельствования всех скрытых работ, входящих в состав этих конструкций, протоколы испытаний конструкций в случаях, предусмотренных проектной документацией и (или) договором подряда. Представитель СК на объекте обязан выполнить контроль достоверности представленных исполнителем работ в объемах, определяемых соответствующими регламентами по СК.

Перечень видов работ, требующих освидетельствования приведен ниже.

Земляные работы:

- устройство естественных оснований под земляные сооружения, фундаменты в котлованах, траншеях или на поверхности земли;
- уплотнение предусмотренных проектом вскрытых оснований, инженерных мероприятий по закреплению грунтов и подготовке оснований;
- послойное уплотнение грунта;
- обратные засыпки выемок в местах пересечения с дорогами, тротуарами и иными территориями с дорожным покрытием;
- засыпные основания под полы, грунтовые подушки.

Устройство оснований и фундаментов:

- освидетельствование качества грунтов оснований;
- устройство искусственных оснований под фундаменты, включая дно котлованов

Работы по устройству молниезащиты:

- приемка устройств молниезащиты;

- присоединение заземлителей к токоотводам и токоотводов к молниеприемникам.

Примечание:

- акты освидетельствования скрытых работы могут также составляться на другие виды работ, определяемые нормативными документами, проектом, проектом производства работ, требованиями заказчика, если предыдущие скрываемые последующими работами функционально могут повлиять на качественные показатели строительства или эксплуатации объекта на последующих этапах;

бланки форм актов на скрытые работы в соответствии с требованиями РД-11-02-2006.

5.1 Методы производства работ

Строительство выполняется специализированной подрядной организацией, имеющей разрешение от саморегулируемой организации на выполнение монтажных работ, связанных с повышенной опасностью промышленных производств и объектов.

5.2 Работы подготовительного периода

Для своевременного начала основных работ выполнить следующие работы:

1. Отвод участка во временное пользование, согласование с заказчиком и эксплуатирующими органами.
2. Разбивка трассы прохождения ВЛИ.
3. Завоз оборудования и материалов.

Размещение строительно-монтажных работников предусматривается по их постоянному месту жительства с ежедневной доставкой их от сборного пункта до площадки строительства транспортом подрядчика.

5.3. Основной период строительства

Проектом предусмотрено производство строительно-монтажных работ в летних условиях.

Монтаж сборных бетонных и железобетонных конструкций выполнять в соответствии со СНиП 3.03.01-87 "Несущие и ограждающие конструкции".

Автокран должен эксплуатироваться в соответствии с действующими "Правилами устройства и безопасной эксплуатации грузоподъемных кранов".

При подъеме грузов необходимо, чтобы стропы образовывали с горизонтальной плоскостью угол не менее 45°.

Антикоррозийная защита конструкций выполняется в соответствии со СНиП 2.03.11-85 "Защита строительных конструкций от коррозии".

При получении арматуры, СИП необходимо проверить наличие полного комплекта поставки, количество мест, состояние упаковки.

Монтаж и наладка электрооборудования подстанций производятся согласно ГОСТ Р14695-80, ПТЭЭП, ПУЭ.

Электромонтажники знакомятся с технической документацией, объемом и принятой организацией работ. Бригада инструктируется по технике безопасности, по технологии работ производителем работ. В случае неполного или некачественного инструктажа допускающего или производителя работ инструктаж дополняется ответственным руководителем работ строительно-монтажной организации, который совмещает обязанности лица, ответственного за перемещение грузов автокраном.

Сварку металлоконструкций производить ручным электродуговым способом аттестованными сварщиками с соблюдением технологического процесса. Работы по сборке и сварке стальных конструкций выполнять в соответствии с рабочими чертежами, СНиП III-42-80 р. 4, р. 8 СНиП.

Защитные покрытия сварных металлоконструкций выполнять по тщательно очищенной поверхности высокоэффективными лакокрасочными материалами, согласно СНиП 2.03.77-85 огрунтовать грунтовкой ГФ 021 с последующей окраской масляной краской за 2 раза.

В процессе производства работ осуществляется входной, операционный и приемочный контроль качества согласно р. 1 СНиП 12-01-2004.

Входной контроль заключается в проверке поступающих материалов, конструкций и изделий на соответствие их требованиям ГОСТ, технических условий, рабочих чертежей, а также в проверке наличия и содержания паспортов и сертификатов.

Операционный контроль осуществляется путем систематического наблюдения и проверки соответствия выполняемых работ требованиям ч. 3 СНиП "Организация, производство и приемка работ" и проектной документации.

Приемочный контроль выполняется после завершения отдельных видов работ или при приемке законченных конструкций, при этом определяется возможность выполнения последующих работ или пригодность конструкции к эксплуатации.

Детальная разработка методов производства работ выполняется подрядной организацией в проекте производства работ.

5.4 Пусконаладочные работы и приемка в эксплуатацию

Пусконаладочные работы должны выполняться в соответствии с обязательным приложением 1 к СНиП 3.05.05-84.

При выполнении пусконаладочных работ следует руководствоваться требованиями ПУЭ, программой и методикой испытаний и эксплуатационной документацией предприятия-изготовителя. Общие условия безопасности труда и производственной санитарии при выполнении пусконаладочных работ обеспечивает строительно-монтажная организация.

Подача напряжения на оборудование должна осуществляться только при отсутствии электромонтажного персонала в зоне наладке и при условии соблюдения мер безопасности в соответствии с требованиями действующих правил техники безопасности. Ответственность за обеспечение необходимых мер безопасности, за их выполнение непосредственно в зоне производимых пусконаладочных работ несет руководитель наладочного персонала.

6. Охрана труда и техника безопасности при проведении работ. Противопожарные мероприятия и пожарная защита.

Охрана труда и техника безопасности в строительстве и эксплуатации обеспечены принятием всех проектных решений в строгом соответствии со СНиП 12.03-01 и 12.04-02, требования которых учитывают условия безопасности труда, предупреждение производственного травматизма, профессиональных заболеваний, пожаров и взрывов.

Для обеспечения охраны труда и техники безопасности проектом предусмотрено:

использование технически совершенного оборудования;

размещение оборудования, обеспечивающее его безопасное обслуживание;

выполнение заземляющих устройств элементов электроустановок с нормируемой ПУЭ величиной сопротивления, соответствующей требованиям СНиП 3.05.06-85 "Монтаж электротехнических устройств";

применение типовых конструкций опор линий электропередачи;

использование при выполнении строительно-монтажных работ машин и механизмов, конструкции которых обеспечивают безопасные условия их эксплуатации;

высокая степень механизации строительно-монтажных работ;

выполнение строительно-монтажных работ в соответствии с типовыми технологическими картами.

Для обеспечения охраны труда и техники безопасности необходимо также, чтобы строительные, монтажные и наладочные работы, эксплуатация электроустановок производились в соответствии с "Межотраслевыми правилами по охране труда при работе в электроустановках “

действующее издание, "Правилами безопасности при строительстве линий электропередачи и производстве электромонтажных работ" РД.34.03.285-97.

Строительство участков линий вблизи действующих ВЛ должно выполняться в соответствии с правилами техники безопасности, указанными выше, с соблюдением нормируемых расстояний от проводов до работающих машин и механизмов, их надежного заземления и других мероприятий по обеспечению безопасности ведения работ.

При монтаже проводов вблизи действующих линий электропередачи необходимо выполнить мероприятия по предупреждению перехлестывания монтируемых проводов.

При невозможности обеспечения нормируемых "Правилами техники безопасности" расстояний от работающих механизмов до находящихся под напряжением электроустановок, последние необходимо отключить и заземлить.

Количество, продолжительность и время таких отключений должны быть указаны в проекте производства работ и согласованы энергоснабжающей организацией.

7. Охрана окружающей природной среды

Проект разработан с учётом требований законодательства, об охране природы и основ земельного законодательства Российской Федерации.

Указанный технологический процесс является безотходным и не сопровождается вредными выбросами в окружающую природную среду (как воздушную, так и водную).

Производственный шум и вибрации не превышают действующих норм. В связи с этим проведение воздухо-водоохранных мероприятий и мероприятий по снижению производственного шума и вибрации настоящим проектом не предусматривается.

В соответствии с “САНИТАРНЫМИ НОРМАМИ И ПРАВИЛАМИ ЗАЩИТЫ НАСЕЛЕНИЯ ОТ ВОЗДЕЙСТВИЯ ЭЛЕКТРИЧЕСКОГО ПОЛЯ" защита населения от воздействия электрического поля, создаваемого воздушными линиями электропередачи переменного тока промышленной частоты напряжением 0,4(0,23) кВ не требуется.

После сооружения ВЛИ земельные участки, временно используемые при строительстве, должны быть приведены в первоначальное состояние при строительстве в черте населённого пункта.

8. Охрана труда и техника безопасности

Охрана труда и техника безопасности в строительстве и эксплуатации обеспечены принятием всех проектных решений в строгом соответствии со СНиП 12.03-01 и 12.04-02, требования которых учитывают условия безопасности труда, предупреждение производственного травматизма, профессиональных заболеваний, пожаров и взрывов.

Для обеспечения охраны труда и техники безопасности проектом предусмотрено:

- использование технически совершенного оборудования;

- размещение оборудования, обеспечивающее его безопасное обслуживание;

- выполнение заземляющих устройств элементов электроустановок с нормируемой ПУЭ величиной сопротивления, соответствующей требованиям СНиП 3.05.06-85 “Монтаж электротехнических устройств ";

- применение типовых конструкций опор линий электропередачи;

- использование при выполнении строительно-монтажных работ машин и механизмов, конструкции которых обеспечивают безопасные условия их эксплуатации;

- высокая степень механизации строительно-монтажных работ;

- выполнение строительно-монтажных работ в соответствии с типовыми технологическими картами.

Для обеспечения охраны труда и техники безопасности необходимо также, чтобы строительные, монтажные и наладочные работы, эксплуатация электроустановок производились в соответствии с "Межотраслевыми правилами по охране труда при работе в электроустановках “

действующее издание, "Правилами безопасности при строительстве линий электропередачи и производстве электромонтажных работ" РД.34.03.285-97.

Строительство участков линий вблизи действующих ВЛ должно выполняться в соответствии с правилами техники безопасности, указанными выше, с соблюдением нормируемых расстояний от проводов до работающих машин и механизмов, их надежного заземления и других мероприятий по обеспечению безопасности ведения работ.

При монтаже проводов вблизи действующих линий электропередачи необходимо выполнить мероприятия по предупреждению перехлестывания монтируемых проводов.

При невозможности обеспечения нормируемых "Правилами техники безопасности" расстояний от работающих механизмов до находящихся под напряжением электроустановок, последние необходимо отключить и заземлить.

Количество, продолжительность и время таких отключений должны быть учтены в проекте производства работ и согласованы энергоснабжающей организацией.

Организация безопасного и высокопроизводительного труда на производстве возложена на административно-технический персонал подрядной организации.

Должны быть назначены лица, ответственные за обеспечение охраны труда в пределах порученных им участков работ в соответствии сп. 5.5 СНиП 12-03-2001, а также, в соответствии с ПБ 10-382-00, лицо, ответственное за безопасное производство работ кранами.

Во время производства работ должно быть исключено присутствие посторонних лиц на строительной площадке. Территория строительной площадки огораживается постоянным ограждением, а участки производства работ - временными ограждениями по ГОСТ 12.4.059-89 ССБТ.

Строительная площадка оборудуется необходимыми знаками безопасности.

Во время строительства должно быть организовано проведение контроля состояния охраны труда и соблюдения техники безопасности на различных уровнях, по формам в соответствии с п. 5.9 СНиП 12-03-2001.

На действующем объекте все работы производить в соответствии с "Инструкцией по организации и производству работ повышенной опасности в строительно-монтажных организациях и на промышленных предприятиях Минэнерго", только в присутствии наблюдающих от эксплуатирующей организации и после установки временного ограждения.

Перед началом производства строительных работ рабочие должны пройти инструктаж о принятых методах производства работ; об установленной последовательности их выполнения; о необходимых средствах индивидуальной защиты; мероприятиях по

предупреждению неблагоприятного воздействия факторов производственной среды и трудового процесса.

9. Противопожарные мероприятия и пожарная защита

Пожарная безопасность ВЛИ обеспечивается применением несгораемых конструкций, автоматическим отключением токов короткого замыкания, заземлением опор, изоляцией проводников.

Правила применения на территории организаций открытого огня, проезда транспорта, допустимость курения и проведения временных пожароопасных работ устанавливаются общеобъектовыми инструкциями о мерах пожарной безопасности.

В каждой организации распорядительным документом должен быть установлен соответствующий их пожарной опасности противопожарный режим, в том числе:

определены и оборудованы места для курения;

определены места и допустимое количество единовременно находящихся в помещениях сырья, полуфабрикатов и готовой продукции;

установлен порядок уборки горючих отходов и пыли, хранения промасленной спецодежды;

определен порядок обесточивания электрооборудования в случае пожара и по окончании рабочего дня; регламентированы:

порядок проведения временных огневых и других пожароопасных работ; порядок осмотра и закрытия помещений после окончания работы; действия работников при обнаружении пожара; определен порядок и сроки прохождения противопожарного инструктажа и занятий по пожарно-техническому минимуму, а также назначены ответственные за их проведение.

Таблица регистрации изменений

Изм.	Номера листов (страниц)				Всего листов (страниц) в док.	Номер докум.	Подп.	Дата
	изме-ненных	заме-ненных	новых	аннули-рован-ных				

!! & & / ! # # +% &) !! ! / !# !" / ' ! / & /) !!
" " « & , * ! # # +% & , ! +% ' !" &, + /
! # # +% & , ! +% ' !" &, !#) !" /.) % " # "

6901067107-20250211-1625 11.02.2025

(@538AB@0F8>==K9 =><5@ 2K?8A:8) (40B0 D>@<8@>20=8O 2K?8A:8)

+ !

87 548=>3> @55AB@0 A2545=89 > G;5=0E A0<>@5
87KA:0=89 8 2 >1;0AB8 0@E8B5:BC@=>-AB@>8B5

0AB>OI0O 2K?8A:0 A>45@68B A2545=8O >
(8=48284C0;L=>< ?@54?@8=8<0B5;5), >ACI5
?@>5:B=>9 4>:C<5=B0F88:

C1;8G=>5 0:F8>=5@=>5 >1I5AB2> « >AA
(?>;=>5 =08<5=>20=85 N@848G5A:>3> ;8F0/$ 8=48284C0;L=>3> ?@

1046900099498

(>A=>2=>9 3>AC40@AB25==K9 @538AB@0F8>==K9 =><5@)

1. !2545=8O > G;5=5 A0<>@53C;8@C5<>9 >		
1.1	45=B8D8:0F8>==K9 =><5@ =0;>3>?;0B5;LI8:0	6901067107
1.2	>;=>5 =08<5=>20=85 N@848G5A:>3> ;8F0 ($0<8;8O <O BG5AB2> 8=48284C0;L=>3> ?@54?@8=8<0B5;O)	C1;8G=>5 0:F8>=5@=>5 >1I5A
1.3	!>:@0I5==>5 =08<5=>20=85 N@848G5A:>3> ;8F0	« >AA5B8 &5=B@»
1.4	4@5A N@848G5A:>3> ;8F0 5AB> D0:B8G5A:>3> >ACI5AB2;5=8O 45O B5;L=>AB8 (4;O 8=48284C0;L=>3> ?@54?@8=8<0B5;O)	119017, >AA8O, >A:20, 3. >A:
1.5	/2;O5BAO G;5=>< A0<>@53C;8@C5<>9 >@30=870F88	AA>F80F8O >@30=870F89, >ACI M=5@35B8G5A:8E >1J5:B>2 «- 02122009)
1.6	538AB@0F8>==K9 =><5@ G;5=0 A0<>@53C;8@C5<>9 >@30=870F88	-068-5069-1067-87-028
1.7	0B0 2ABC?;5=8O 2 A8;C @5H5=8O > ?@85<5 2 G;5=K A0<>@53C;8@C5<>9 >@30=870F88	09.02.2011
1.8	0B0 8 =><5@ @5H5=8O >1 8A:;NG5=88 87 G;5=>2 A0<>@53C;8@C5<>9 >@30=870F88, >A=>20=8O 8A:;NG5=8O	

2. !2545=8O > =0;8G88 C G;5=0 A0<>@53C;8@C5<>9 >@ 4>:C<5=B0F88:		
2.1 2 >B=>H5=88 >1J5:B>2 2 >B=>H5=88 >A>1>2>3 2 >KE>H5=88 >1J5:B>2 AB@>8B5;LAB20 (:@><5 >A>1>2 0A=8KE;L=KE >1J5:B>2 M=5@388 B5E=8G5A:8 A;>6=KE 8 :C=8B0;L=K>3 >1J5:B>2 LAB20 (:@><5 >1J5:B>2 >1J5:B>2 8A?>;L7>20=8O ?>;L7>20=8O @388)	2.2 2 >B=>H5=88 >A>1>2>3 2 >KE>H5=88 >1J5:B>2 A>A>1>2 0A=8KE;L=KE >1J5:B>2 M=5@388 C?8B0;L=K>3 >1J5:B>2 LAB20 (:@><5 >1J5:B>2 8A?>;L7>20=8O ?>;L7>20=8O @388)	2.3 2 >KE>H5=88 >1J5:B>2 >1J5:B>2 M=5@388 (40B0 2>7=8:=>25=8O/87<5=5=8O ?@0
(40B0 2>7=8:=>25=8O/87<5=5=8O ?@020)	(40B0 2>7=8:=>25=8O/87<5=5=8O ?@020)	
0, 09.02.2011	5B	5B

	3. ><?5=A0F8>==K9 D>=4 2>7<5I5=8O 2@	
3.1	#@>25=L >B25BAB25==>AB8 G;5=0 A0<>@53C;8@C5<>9 >@30=870F8 ?> >1O70B5;LAB20< ?> 4>3>2>@C ?>4@O40 =0 ?>43>B>2:C ?@>5:B=>9 4>:C<5=B0F88, 2 A>>B25BAB288 A :>B>@K< C:070==K< G;5=>< 2=5A5= 27=>A 2 :><?5=A0F8>==K9 D>=4 2>7<5I5=8O 2@540	40 @>9 C@>B25:L >B25BA (=5 ?@52KH05B ?OBL45AOB
3.2	!2545=8O > ?@8>AB0=>2;5=88 / ?>43>B>2:C ?@>5:B=>9 4>:C<5=B0F88 >1J5:B>2 :0?8B0;L=>3> AB@>8B5;LAB20	?@5:@0I5=88 ?@020 >ACI5AB2;OBL
	4. ><?5=A0F8>==K9 D>=4 >15A?5G5=8O 4>3>	
4.1	0B0, A :>B>@>9 G;5= A0<>@53C;8@C5<>9 >@30=870F88 8<55B ?@0 >ACI5AB2;OBL ?>43>B>2:C ?@>5:B=>9 4>:C<5=B0F88 ?> 4>3>2>@0< ?>4@O40, 70:;NG05<K< A 8A?>;L7>20=85< :>=:C@5=B=KE A?>A>1>2 70:;NG5=8O 4>3>2>@>2, 2 A>>B25BAB288 A :>B>@K< C:070==K< G;5=>< 2=5A5= 27=>A 2 :><?5=A0F8>==K9 D>=4 >15A?5G5=8O 4>3>2>@=KE >1O70B5;LAB2	20.05.2021
4.2	#@>25=L >B25BAB25==>AB8 G;5=0 A0<>@53C;8@C5<>9 >@30=870F8 ?> >1O70B5;LAB20< ?> 4>3>2>@0< ?>4@O40 =0 ?>43>B>2:C ?@>5:B=>9 4>:C<5=B0F88, 70:;NG05<K< A 8A?>;L7>20=85< :>=:C@5=B=KE A?>A>1>2 70:;NG5=8O 4>3>2>@>2, 2 A>>B25BAB288 :>B>@K< C:070==K< G;5=>< 2=5A5= 27=>A 2 :><?5=A0F8>==K9 D>=4 >15A?5G5=8O 4>3>2>@=KE >1O70B5;LAB2	B>@>9 C@>B25:L >B25BA (=5 ?@52KH05B ?OBL45AOB
4.3	0B0 C?;0BK 4>?>;=8B5;L=>3> 27=>A0	5B
4.4	!2545=8O > ?@8>AB0=>2;5=88 / ?>43>B>2:C ?@>5:B=>9 4>:C<5=B0F88 ?> 4>3>2>@0< ?>4@O40, 70:;NG05<K< A 8A?>;L7>20=85< :>=:C@5=B=KE A?>A>1>2 70:;NG5=8O 4>3>2>@>2	?@5:@0I5=88 ?@020 >ACI5AB2;OBL
	5. $0:B8G5A:89 A>2>:C?=K9 @07<5@ >1O	
5.1	$0:B8G5A:89 A>2>:C?=K9 @07<5@ >1O70B5;LAB2 ?> 4>3>2>@0< ?>4@O40 =0 ?>43>B>2:C ?@>5:B=>9 4>:C<5=B0F88, 70:;NG05<K< A 8A?>;L7>20=85< :>=:C@5=B=KE A?>A>1>2 70:;NG5=8O 4>3>2>@>2 =0 40BC 2K40G8 2K?8A:8	654783 @C1.

C:>2>48B5;L 0??0@0B0 . . >6CE>2A:8

Соглашение о компенсации (денежная форма)
№42395322

г. Брянск « _____ » ___ _____
2025г.

Общество с ограниченной ответственностью «Балтдорстрой» (ООО «Балтдорстрой»), именуемое в дальнейшем **«Заявитель»,** в лице генерального директора Карпенко Алексея Владимировича, действующего на основании устава с одной стороны, и

Публичное акционерное общество «Россети Центр» (филиал ПАО «Россети Центр» - «Брянскэнерго»), именуемое в дальнейшем **«Собственник»**, в лице директора филиала ПАО «Россети Центр» - «Брянскэнерго» Капшукова Федора Алексеевича, действующего на основании доверенности №Д-ЦА/145 от 18.10.2024г., с другой стороны, далее совместно именуемые «Стороны»,

в целях реализации «Капитальный ремонт автомобильной дороги Р-120 Орел – Брянск – Смоленск – граница с республикой Белоруссия, обход г. Брянска на участке км 0+100 – км 31+600, Брянская область» (Этап 3: км 21+930 – км 31+600) заключили в рамках исполнения Государственного контракта №01/2023-КРД от 03.04.2023г на выполнение комплекса работ Капитальный ремонт автомобильной дороги Р-120 Орел - Брянск – Смоленск – граница с Республикой Беларусь, обход г. Брянска на участке км 0+100 – км 31+600, Брянская область. Этап 3 (км 21+930 – км 31+600) (объект: Капитальный ремонт автомобильной дороги Р-120 Орел - Брянск – Смоленск – граница с Республикой Беларусь, обход г. Брянска на участке км 0+100 – км 31+600, Брянская область, этап 3 (км 21+930 – км 31+600), идентификатор Государственного контракта: 16725000810230000220, идентификационный код закупки: 231672500081040270100100400014211243) настоящее Соглашение о компенсации (далее – Соглашение) о нижеследующем.

1. Общие положения.

1.1. Заявитель осуществляет деятельность по реализации проекта «Капитальный ремонт автомобильной дороги Р-120 Орел – Брянск – Смоленск – граница с республикой Белоруссия, обход г. Брянска на участке км 0+100 – км 31+600, Брянская область» (Этап 3: км 21+930 – км 31+600) (далее – Проект), в соответствии с Распоряжением Правительства Российской Федерации от 22.04.2022г. №979-р «О выделении из резервного фонда Правительства Российской Федерации бюджетных ассигнований Росавтодору в 2022 году» (далее – Объект Заявителя).

1.2. В ходе разработки технических решений по реализации Проекта Заявителя, указанного в п.1.1 настоящего Соглашения, в зону производства работ по Проекту попадают объекты электросетевого хозяйства, (далее – Объекты Собственника), а именно:

- ВЛ 10кВ ф.1022 ПС Добруньская (инвентарный номер СС653701);
- ВЛ-0,4кВ от СТП №378 ф.1004 ПС Добрунь (инвентарный номер 12009071-00);
- ВЛ 6кВ ф.631 ПС Мичуринская (инвентарный номер СС687301).

Перечень и характеристики Объектов приведены в Приложении №1 к настоящему Соглашению, являющегося его неотъемлемой частью.

1.3. Объекты, указанные в п.1.2. настоящего Соглашения, принадлежат Собственнику на праве собственности и расположены в границах земельных участков с кадастровыми номерами: 32:02:0000000:4246, ЕЗП 32:02:0000000:84 (ВХ.32:02:0180504:1), 32:02:0250801:27, 32:02:0000000:4551, 32:02:0000000:4618, 32:02:0300104:884, 32:02:0250804:26, 32:02:0250804:14, 32:02:0250804:15, 32:02:0176201:266, 32:02:0000000:4613, 32:02:0000000:4550, 32:02:0000000:4478, 32:02:0050601:566, 32:02:0050601:564, 32:02:0050601:562, 32:02:0000000:4534, 32:02:0050601:568, 32:02:0050601:365, 32:02:0050601:563, 32:02:0050601:565, 32:02:0050601:358, 32:02:0050601:573, 32:02:0050601:332, 32:02:0390102:158.

1.4. Для реализации Заявителем Проекта, указанного в п.1.1 настоящего Соглашения, возникает необходимость переустройства Объектов Собственника.

1.5. Схема расположения Объектов Собственника, подлежащих переустройству в связи с наложением границ зон планируемого размещения Объекта Заявителя на существующие Объекты Собственника (в зоне планируемого пересечения), представлена в Приложении №2 к

настоящему Соглашению и является его неотъемлемой частью.

1.6. Переустройство – комплекс мероприятий на Объектах Собственника, связанный с их реконструкцией и/или с ликвидацией (частичной ликвидацией), и/или демонтажем (частичным демонтажем), и/или последующим строительством нового объекта, проводимых по инициативе Заявителя с целью освобождения территории (земельного/земельных участка/участков) от Объектов Собственника, необходимой Заявителю для реализации Проекта.

Переустройство Объектов Собственника может включать в себя, но не ограничиваться, следующие мероприятия: демонтаж, переключение, снос, перенос, вынос, восстановление, реконструкцию, изменение технических характеристик Объектов Собственника в части их конфигурации и/или общей протяженности, либо их частей, освобождение зоны производства работ (земельного участка, территории производства работ по объекту Заявителя, предусмотренного Проектом), и создание условий для ввода объекта Заявителя в эксплуатацию в соответствии с Проектом.

Конкретные мероприятия, проведение которых требуется для выполнения переустройства Объектов Собственника, а также затраты на их проведение, определяются в соответствии с проектной документацией. При этом выполнение мероприятий по переустройству Объектов Собственника не является новым строительством и не влечет за собой создание и/или возникновение новых объектов недвижимости.

2. Предмет Соглашения.

2.1. Настоящее Соглашение определяет условия осуществления Заявителем денежной компенсации Собственнику Объектов, подлежащих переустройству в процессе строительства (реконструкции) Объекта Заявителя.

2.2. В рамках настоящего Соглашения Заявитель компенсирует расходы Собственника, связанные с переустройством Объектов, путем оплаты денежной компенсации, состоящей из затрат, расходов, убытков и иных платежей, понесенных Собственником, в том числе (далее – затраты):

- затрат на выполнение мероприятий по переустройству Объектов Собственника (включая мероприятия по оформлению исходно-разрешительной документации, проектно-изыскательские работы, комплекс строительно-монтажных работ, пуско-наладочных работ);

– расходов на содержание службы заказчика и службы строительного контроля;

– затрат и иных выплат Собственника, связанных с осуществлением технической инвентаризации и государственного кадастрового учета Объектов;

– расходов на проведение государственной регистрации внесения изменений в Единый государственный реестр недвижимости (далее – ЕГРН), на установление (изменение) границ охранной зоны Объектов Собственника;

– иных затрат, расходов, убытков (включая упущенную выгоду), налоговых и иных обязательных платежей, возникающих у Собственника в связи с переустройством Объектов Собственника.

2.3. В соответствии с настоящим Соглашением, Собственник с целью осуществления мероприятий по освобождению территории, осуществляет переустройство Объектов из зоны производства работ Заявителя.

2.4. По завершении мероприятий по переустройству (строительно-монтажных, пуско-наладочных, демонтажных работ на Объектах Собственника) Стороны подписывают Акт о взаимном исполнении обязательств по форме согласно Приложению №3 к настоящему Соглашению.

2.5. Выплата Заявителем Собственнику денежной компенсации не влечет за собой переход права собственности на переустроенные Объекты Собственника. Право собственности на переустроенные Объекты принадлежит Собственнику.

2.6. Собственник имеет право без согласования с Заявителем привлекать третьих лиц для выполнения работ и оказания услуг по переустройству Объектов Собственника. При этом Собственник несет ответственность за действия третьих лиц, привлеченных им для выполнения обязательств по настоящему Соглашению, как за свои собственные.

3. Размер компенсации, порядок и условия ее оплаты.

3.1. В целях осуществления предусмотренных настоящим Соглашением мероприятий

по переустройству Объекта Собственника, Собственник:

3.1.1. В течение 4 (четырех) месяцев проводит комплекс проектно-изыскательских работ по разработке проектно-сметной документации по переустройству Объекта Собственника, с даты получения денежных средств в соответствии с п.3.3.1 настоящего Соглашения;

3.1.2. Проводит комплекс мероприятий по переустройству Объекта Собственника (строительно-монтажных, пуско-наладочных работ) в сроки, установленные дополнительным соглашением, заключенным в соответствии с абзацем 4 п.3.2 настоящего Соглашения, с даты получения денежных средств в соответствии с подпунктом 3.3.2 настоящего Соглашения.

3.2. Размер предварительной денежной компенсации стоимости проводимых Собственником мероприятий по переустройству Объектов Собственника составляет **5 125 939 (пять миллионов сто двадцать пять тысяч девятьсот тридцать девять) рублей 36 копеек (без НДС)**.

В случае изменения налогового законодательства и (или) поступления мотивированного мнения, позиции, требования Федеральной налоговой службы Российской Федерации, Министерства финансов Российской Федерации, или иного уполномоченного федерального органа исполнительной власти, в соответствии с которым сумма компенсации, выплаченная Заявителем Собственнику, подлежит налогообложению НДС, Заявитель, с учетом положений пунктов 4.3.1, 5.4, 5.5 настоящего Соглашения оплачивает соответствующую сумму НДС в течение 10 (десяти) календарных дней с даты направления Собственником в адрес Заявителя счета-фактуры, а так же оплачивает в течение 10 (десяти) календарных дней с даты направления Собственником в адрес Заявителя соответствующего счета сумму всех убытков, связанных с неуплатой суммы НДС по Соглашению (включая пени и штрафы, требования об уплате которых предъявлены налоговым органом в связи с неуплатой суммы НДС по Соглашению).

В целях подтверждения размера итоговой денежной компенсации либо ее составляющей (в том числе, в целях определения размера упущенной выгоды Собственника и т.п.) может привлекаться независимый оценщик (с получением положительного экспертного заключения саморегулируемой организацией оценщиков (СРОО)).

Размер денежной компенсации, определенный в первом абзаце настоящего пункта, является предварительным и подлежит корректировке по результатам разработки проектно-сметной документации путем заключения Сторонами дополнительного соглашения к настоящему Соглашению.

Кроме того, размер денежной компенсации может определяться на основании заключения независимого оценщика (с получением положительного экспертного заключения саморегулируемой организацией оценщиков (СРОО) на отчет об оценке) об определении размера затрат, расходов, убытков (включая упущенную выгоду) Собственника.

3.3. Заявитель:

3.3.1. В срок не позднее 30 (тридцати) календарных дней с даты подписания Сторонами настоящего Соглашения и предоставления счета на оплату, выставленного Собственником, осуществляет выплату денежной компенсации Собственнику Объекта в размере не менее 60% (шестидесяти процентов) от суммы, установленной в соответствии с п.3.2 настоящего Соглашения, путем перечисления денежных средств на расчетный счет Собственника, что составляет **3 075 563 (три миллиона семьдесят пять тысяч пятьсот шестьдесят три) рубля 62 копейки (без НДС).**

3.3.2. В срок не позднее 30 (тридцати) календарных дней с даты подписания дополнительного соглашения об утверждении окончательной стоимости, предоставления счета на оплату, выставленного Собственником, осуществляет выплату окончательной денежной компенсации Собственнику Объекта за вычетом ранее произведенного платежа.

3.3.3. Заявитель вправе уступить осуществление выплаты денежной компенсации, предусмотренной п.3.3.1 и п.3.3.2 подрядчику, который будет производить строительно-монтажные работы по объекту.

3.4. По окончании реализации настоящего Соглашения Стороны подписывают Акт о взаимном исполнении обязательств по форме Приложения №3 к настоящему Соглашению.

4. Обязательства Сторон.

4.1. Заявитель обязуется:

4.1.1. Исполнить обязательства в соответствии с настоящим Соглашением в установленные сроки.

4.1.2. Выплатить денежную компенсацию в объеме и в сроки, установленные пунктами 3.3.1 – 3.3.2 настоящего Соглашения.

4.1.3. Компенсировать Собственнику затраты, расходы, убытки (включая упущенную выгоду), налоговые и иные обязательные платежи, возникающие у Собственника в связи с переустройством Объектов Собственника.

4.1.4. Подписать дополнительное соглашение к настоящему Соглашению, предусмотренное п.3.2 настоящего Соглашения не позднее 30 (тридцати) календарных дней с даты его получения от Собственника.

4.1.5. Оказывать содействие Собственнику по всем вопросам, связанным с проведением переустройства Объектов Собственника.

4.1.6. Выполнить иные необходимые действия, направленные на реализацию настоящего Соглашения.

4.2. Собственник обязуется:

4.2.1. Исполнить обязательства в соответствии с настоящим Соглашением в установленные сроки.

4.2.2. Приступить к выполнению комплекса изыскательских работ по разработке проектной документации с момента получения от Заявителя авансового платежа, предусмотренного п.3.3.1 настоящего Соглашения.

4.2.3. Приступить к выполнению строительно-монтажных работ после заключения дополнительного соглашения и выплаты Заявителем денежной компенсации согласно п.3.3.2 настоящего Соглашения.

4.3. Стороны:

4.3.1. Гарантируют, что:

– зарегистрированы в ЕГРЮЛ надлежащим образом;

– исполнительный орган каждой из Сторон находится и осуществляет функции управления по месту регистрации юридического лица и в нем нет дисквалифицированных лиц;

– ведут бухгалтерский учет и составляют бухгалтерскую отчетность в соответствии с законодательством Российской Федерации и нормативными правовыми актами по бухгалтерскому учету, предоставляют годовую бухгалтерскую отчетность в налоговый орган;

– ведут налоговый учет и составляют налоговую отчетность в соответствии с законодательством Российской Федерации, субъектов Российской Федерации и нормативными правовыми актами органов местного самоуправления, своевременно и в полном объеме представляют налоговую отчетность в налоговые органы;

– не допускают искажения сведений о фактах хозяйственной жизни (совокупности таких фактов) и объектах налогообложения в первичных документах, бухгалтерском и налоговом учете, в бухгалтерской и налоговой отчетности, а также не отражают в бухгалтерском и налоговом учете, в бухгалтерской и налоговой отчетности факты хозяйственной жизни выборочно, игнорируя те из них, которые непосредственно не связаны с получением налоговой выгоды;

– своевременно и в полном объеме уплачивают налоги, сборы и страховые взносы;

– лица, подписывающие от его имени первичные документы и счета-фактуры, имеют на это все необходимые полномочия и доверенности;

– отражают в налоговой отчетности по НДС все суммы НДС в порядке, предусмотренном действующим законодательством Российской Федерации.

4.3.2. По окончании реализации настоящего Соглашения Стороны подписывают Акт о взаимном исполнении обязательств по форме Приложения №3 к настоящему Соглашению.

4.3.3. Обязуются выполнить иные необходимые действия, направленные на реализацию настоящего Соглашения.

5. Ответственность Сторон.

5.1. За невыполнение или ненадлежащее выполнение настоящего Соглашения Стороны

несут ответственность в соответствии с действующим законодательством Российской Федерации.

5.2. В случае просрочки исполнения обязательств, предусмотренных п.3.3. настоящего Соглашения в установленный срок, Заявитель уплачивает Собственнику пени в размере 1/130 ставки рефинансирования, установленной Банком России и действующей на день фактической оплаты, от не выплаченной в срок суммы за каждый день просрочки начиная со следующего дня после дня наступления установленного срока оплаты по день фактической оплаты.

5.3. В случае уклонения Заявителя от заключения с Собственником дополнительного соглашения, предусмотренного п.3.2 настоящего Соглашения, Заявитель обязуется возместить Собственнику в полном объеме затраты, возникшие в связи с переустройством Объектов Собственника, в течение 30 (тридцати) дней с момента получения соответствующего письменного требования от Собственника в размере, определенном по результатам разработки и прохождения государственной экспертизы проектной документации, проведения мероприятий по оценке, за вычетом ранее произведенных платежей в соответствии с п.3.3 настоящего Соглашения.

5.4. Если Заявитель нарушит гарантии (любую одну, несколько или все вместе), указанные в п. 4.3.1, либо наступит событие, указанное в п.3.2 настоящего Соглашения, и это повлечет:

– предъявление налоговыми органами требований к Собственнику об уплате НДС (включая пени и штрафы, требования об уплате которых предъявлены налоговым органом в связи с неуплатой суммы НДС по настоящему Соглашению) и (или)

– предъявление третьими лицами требований к Собственнику о возмещении убытков в виде начисленного по решению налогового органа НДС (включая пени и штрафы, требования об уплате которых предъявлены налоговым органом в связи с неуплатой суммы НДС по настоящему Соглашению),

то Заявитель обязуется возместить Собственнику убытки, который последний понес вследствие таких нарушений.

5.5. Заявитель в соответствии со статьей 406.1 Гражданского кодекса Российской Федерации возмещает Собственнику все убытки последнего, возникшие в случаях нарушения гарантий, указанных в п.4.3.1, либо наступит событие, указанное в п.3.2 настоящего Соглашения. При этом факт оспаривания или неоспаривания налоговых доначислений в налоговых органах, в том числе вышестоящих, или в суде, а также факты оспаривания или неоспаривания в суде претензий третьих лиц и (или) уплаты или неуплаты начисленных сумм налогов, сборов, пени, штрафов не влияют на обязанность Заявителя возместить имущественные потери Собственнику.

6. Разрешение споров.

6.1. Стороны устанавливают, что все возможные претензии, связанные с заключением, изменением и исполнением настоящего Соглашения, должны быть рассмотрены Сторонами в досудебном порядке путем направления претензии в срок не позднее 15 (пятнадцати) календарных дней со дня их получения.

6.2. Все споры, разногласия или требования, возникающие из настоящего Соглашения или в связи с ним, в том числе касающиеся его исполнения, нарушения, прекращения или недействительности, подлежат урегулированию Сторонами посредством переговоров.

В случае невозможности урегулирования споров и разногласий путем переговоров, все споры, разногласия, претензии и требования, возникающие из настоящего Соглашения или прямо, или косвенно связанные с ним, в том числе касающиеся его заключения, изменения, исполнения, нарушения, расторжения, прекращения и действительности, подлежат разрешению в Арбитражном суде Брянской области в соответствии с действующим законодательством Российской Федерации.

7. Антикоррупционная политика.

7.1. Заявителю известно о том, что ПАО «Россети Центр» / ПАО «Россети Центр и Приволжья» реализует требования статьи 13.3 Федерального закона от 25.12.2008 №273-ФЗ «О противодействии коррупции», принимает меры по предупреждению коррупции, присоединилось к Антикоррупционной хартии российского бизнеса (ПАО «Россети Центр»

свидетельство от 25.05.2015 №2050; ПАО «Россети Центр и Приволжья» свидетельство от 08.04.2015 №0202), включено в Реестр надежных партнеров, ведет антикоррупционную политику и развивает не допускающую коррупционных проявлений культуру, поддерживает деловые отношения с контрагентами, которые гарантируют добросовестность своих партнеров и поддерживают антикоррупционные стандарты ведения бизнеса.

7.2. Заявитель настоящим подтверждает, что он ознакомился с Антикоррупционной хартией российского бизнеса и Антикоррупционной политикой ПАО «Россети Центр» / ПАО «Россети Центр и Приволжья» (представленными на официальном сайте ПАО «Россети Центр» / ПАО «Россети Центр и Приволжья»), полностью принимает положения Антикоррупционной политики ПАО «Россети Центр» / ПАО «Россети Центр и Приволжья» и обязуется обеспечивать соблюдение ее требований как со своей стороны, так и со стороны аффилированных с ним физических и юридических лиц, действующих по настоящему Договору, включая собственников, должностных лиц, работников и/или посредников.

7.3. При исполнении своих обязательств по настоящему Договору Стороны, их аффилированные лица, работники или посредники не выплачивают, не предлагают выплатить и не разрешают выплату каких-либо денежных средств или ценностей (прямо или косвенно) любым лицам для оказания влияния на действия или решения этих лиц с целью получить какие-либо неправомерные преимущества или достичь иных неправомерных целей.

Стороны отказываются от стимулирования каким-либо образом работников друг друга, в том числе путем предоставления денежных сумм, подарков, безвозмездного выполнения для них работ (оказания услуг) и другими, не поименованными здесь способами, ставящими работника в определенную зависимость и направленными на обеспечение выполнения этим работником каких-либо действий в пользу стимулирующей его стороны (Исполнителя и Заказчика).

7.4. В случае возникновения у одной из Сторон подозрений, что произошло или может произойти нарушение каких-либо положений пунктов 7.1 - 7.3 настоящего Договора, указанная Сторона обязуется уведомить об этом другую Сторону в письменной форме. После письменного уведомления Сторона имеет право приостановить исполнение настоящего Договора до получения подтверждения, что нарушения не произошло или не произойдет. Это подтверждение должно быть направлено в течение 10 (десяти) рабочих дней с даты направления письменного уведомления.

В письменном уведомлении Сторона обязана сослаться на факты и/или предоставить материалы, достоверно подтверждающие или дающие основание предполагать, что произошло или может произойти нарушение каких-либо положений пунктов 7.1, 7.2 настоящего Договора любой из Сторон, аффилированными лицами, работниками или посредниками.

7.5. В случае нарушения одной из Сторон обязательств по соблюдению требований, предусмотренных пунктами 7.1, 7.2 настоящего Договора, и обязательств воздерживаться от запрещенных п.7.3 настоящего Договора действий и/или неполучения другой Стороной в установленный срок подтверждения, что нарушения не произошло или не произойдет, Исполнитель или Заказчик имеет право расторгнуть настоящий Договор в одностороннем порядке полностью или в части, направив письменное уведомление о расторжении. Сторона, по чьей инициативе был расторгнут настоящий Договор, в соответствии с положениями настоящего пункта вправе требовать возмещения реального ущерба, возникшего в результате такого расторжения.

8. Заключительные положения.

8.1. Настоящее Соглашение вступает в силу с даты подписания его Сторонами и действует до полного выполнения принятых обязательств.

8.2. В части, не урегулированной настоящим Соглашением, стороны руководствуются действующим законодательством Российской Федерации.

8.3. Настоящее Соглашение может быть изменено по соглашению Сторон путем оформления дополнительного соглашения, являющегося неотъемлемой частью настоящего Соглашения.

8.4. Настоящее Соглашение составлено в 2 (двух) подлинных экземплярах, имеющих равную юридическую силу, по одному для каждой из Сторон.

8.5. Стороны не вправе передавать свои права и обязанности по Соглашению третьим лицам без письменного согласия другой Стороны.

8.6. Стороны обязуются не разглашать, не передавать и/или не делать каким-либо еще способом, доступным третьим организациям и лицам сведения, содержащиеся в документах, оформляемых в рамках Соглашения, иначе как с письменного согласия обеих Сторон.

8.7. В случае изменения адреса или реквизитов Сторона письменно извещает об указанных обстоятельствах другую Сторону в течение 3 (трех) рабочих дней. При несоблюдении указанного требования, корреспонденция, направленная Стороне, адрес или реквизиты которой изменились, считается полученной последней, а равно Сторона надлежащим образом уведомлена и впоследствии не вправе ссылаться на неполучение корреспонденции.

8.8. Стороны на основании дополнительного соглашения в праве осуществить замену стороны по настоящему соглашению.

8.9. Все приложения к настоящему Соглашению являются его неотъемлемой частью:

– приложение №1 - Перечень Объектов, подлежащих переустройству;

– приложение №2 - Схема расположения Объектов Собственника, подлежащих переустройству;

– приложение №3 - Форма Акта о взаимном исполнении обязательств;

– приложение №4 - Формат предоставления информации о полной цепочке собственников Заявителя;

– приложение №5 – Форма Согласия на обработку персональных данных.

9. Адреса, реквизиты и подписи Сторон.

Заявитель	**Собственник**
ООО «Балтдорстрой»	**Публичное акционерное общество «Россети Центр»**
Юридический адрес: 191123, г. Санкт-Петербург, вн.тер.г. Муниципальный Округ Литейный Округ, ул. Шпалерная, д. 24, литера А	Юридический адрес: 119017, г. Москва, ул. Малая Ордынка, д.15
ОГРН 1117847297699	ИНН/КПП: 6901067107/770501001
ИНН 7806458624 КПП 784101001	**Филиал ПАО «Россети Центр» -«Брянскэнерго»**
р/с 40702810009065000102 9	Адрес филиала: 241050, г. Брянск, ул. Советская, д. 35
ПАО «Банк «Санкт-Петербург»	ИНН/КПП: 6901067107/325743001
к/с 30101810900000000790	р/с: 40702810408000010158 в отделении
тел. 8-921-950-34-99	№8605 Сбербанка России БИК: 041501601
e-mail: info@bdspb	к/с: 30101810400000000601, ОКПО: 84242501
	ОГРН: 1046900099498, ОКТМО: 15701000001
	тел.: 8 (4832) 74-09-42, факс 8 (4832) 66-07-46
	Прямая линия энергетиков: 8-800-50-50-115
	e-mail: bryanskenergo@mrsk-1.ru, http://www.mrsk-1.ru
Заявитель:	**Собственник:**
Генеральный директор	**Директор филиала**
ООО «Балтдорстрой»	**ПАО «Россети Центр» - «Брянскэнерго»**
_____ А.В. Карпенко	_____ Ф.А. Капшуков
М.П.	М.П.

Приложение №1
к Соглашению о компенсации (денежная форма) №42395322
от « _____ » _____ 2025г.

Перечень Объектов, подлежащих переустройству

№ п/п	Наименование Объектов, подлежащих переустройству	Диспетчерское наименование Объекта (при наличии)	Инвентарный номер	Адрес (местоположение) объекта электросетевого хозяйства	Характеристики Объектов до переустройства (протяженность (м), площадь (кв.м)) и др.	Кадастровый / условный номер Объекта (при наличии)	Кадастровый / условный номер земельного участка, на котором расположен Объект переустройства (при наличии)	Сведения о государственной регистрации права собственности (при наличии)	Примечания
1.	ВЛ 10кВ ф.1022 ПС Добруньская	ВЛ 10кВ ф.1004 (ф.1022) ПС Добруньская	СС653701	Автомобильная дорога Р-120 Орел-Брянск-Смоленск-Граница с Республикой Белоруссия, обход г. Брянска на участке км 0+100 – км 31+600, Брянская область	482		32:02:0000000:4246 ЕЗП 32:02:0000000:84 (ВХ.32:02:0180504:1) 32:02:0250801:27 32:02:0000000:4551 32:02:0000000:4618 32:02:0300104:884 32:02:0250804:26 32:02:0250804:26 32:02:0250804:14 32:02:0250804:15 32:02:0176201:266 32:02:0000000:4613 32:02:0000000:4550 32:02:0000000:4478 32:02:0050601:566 32:02:0050601:564 32:02:0050601:562 32:02:0000000:4534 32:02:0050601:568 32:02:0050601:365 32:02:0050601:563 32:02:0050601:565 32:02:0050601:358 32:02:0050601:573		-
2.	ВЛ-0,4кВ от СТП №378 ф.1004 ПС Добрунь	ВЛ-0,4кВ от СТП №378 ф.1004 ПС Добрунь	12009071-00		72				
3.	ВЛ 6кВ ф.631 ПС Мичуринская	КВЛ-6кВ ф.02 (ВЛ 6кВ ф.631) ПС Мичуринская	СС687301		156				

							32:02:0050601:332 32:02:0390102:158		

Заявитель:
Генеральный директор ООО «Балтдорстрой»

_____ А.В. Карпенко
М.П.

Собственник:
Директор филиала ПАО «Россети Центр» - «Брянскэнерго»

_____ Ф.А. Капшуков
М.П.

Приложение №2
к Соглашению о компенсации (денежная форма)
от « _____ » _____ 2025г.
№42395322

Схемы расположения Объектов Собственника, подлежащих переустройству

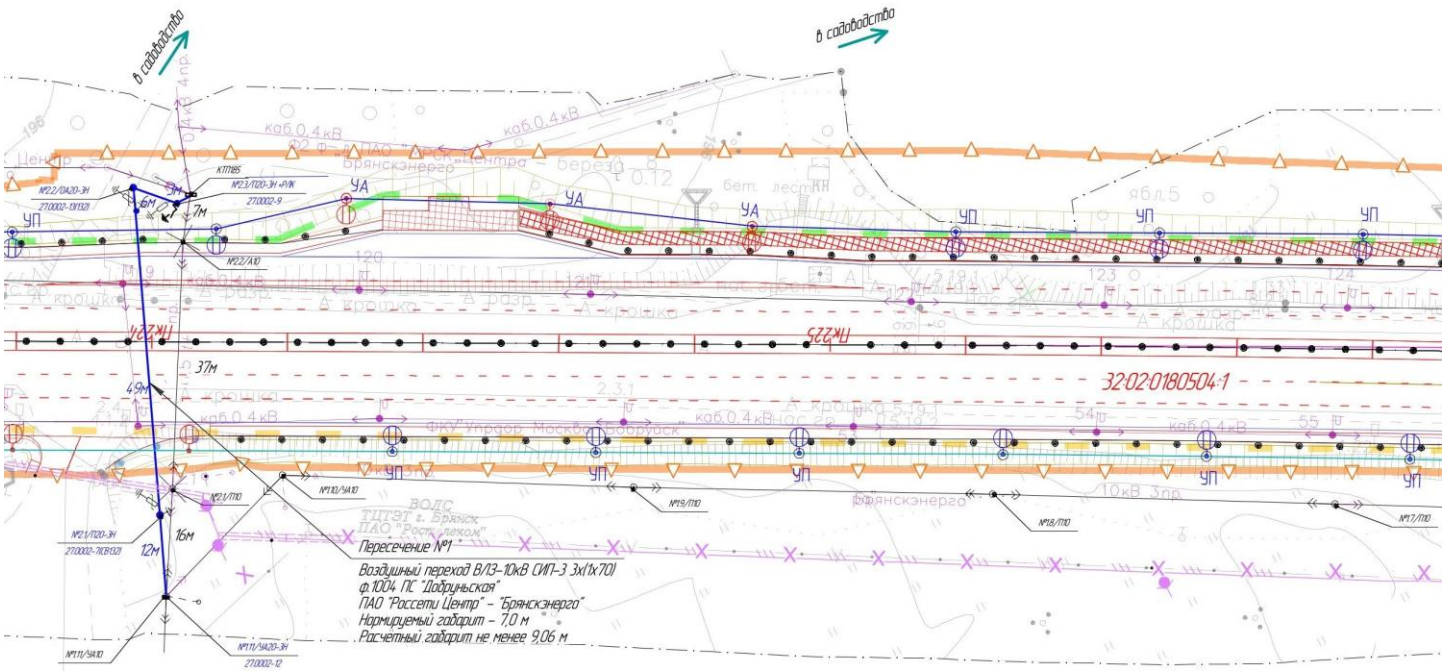

Условные обозначения:

- – демонтаж существующего электрооборудования, изделий, материалов
- – Проектируемая анкерно-угловая ж/б опора ВЛЗ-10кВ с двумя подкосами
- – Проектируемая анкерная ж/б опора ВЛЗ-10кВ с одним подкосами
- – Проектируемая промежуточная одностоячная ж/б опора ВЛЗ-10кВ
- – Проектируемая анкерно-угловая ж/б опора ВЛИ-0,4кВ с двумя подкосами
- – Проектируемая анкерная ж/б опора ВЛИ-0,4кВ с одним подкосами
- – Проектируемая промежуточная одностоячная ж/б опора ВЛИ-0,4кВ
- – Заземление опоры
- – проектируемый провод СИП-3
- – существующий провод
- – проектируемый провод СИП-2
- – полоса отвода АД

Ведомость опор, демонтаж. Пересечение 1 ф.1004 ПС Добруньская

Поз.	Обозначение	Тип опоры	Кол.	№ опоры	СВ110	Примечание
1	П10/П20	Промежуточная(одностоечные)	1	2.1	1	
2	А10/А20	Анкерная(двустоечные)	1	2.2	2	
3	УА10/УА20	Угловые анкерные(трехстоечные)	1	1.11	3	
		Итого:	3		6	

Ведомость опор, монтаж. Пересечение 1 ф.1004 ПС Добруньская

Поз.	Обозначение	Наименование опоры	Кол.	№ опоры	СВ110	СВ132	Примечание
1	П20/27.0002-08	Промежуточная(110)	1	2.3	1		
2	П20/27.0002-08	Промежуточная(132)	1	2.1		1	
3	А20/27.0002-09(10)	Двустоечная	-		-		
4	А20/27.0002-09	Анкерная(132)	1	2.2		2	
5	УА20/27.0002-10	Угловая анкерная	1	1.11	3		
6	УА20/27.0002-10	Угловая анкерная(132)	-	-		-	
		Итого	4		4	3	

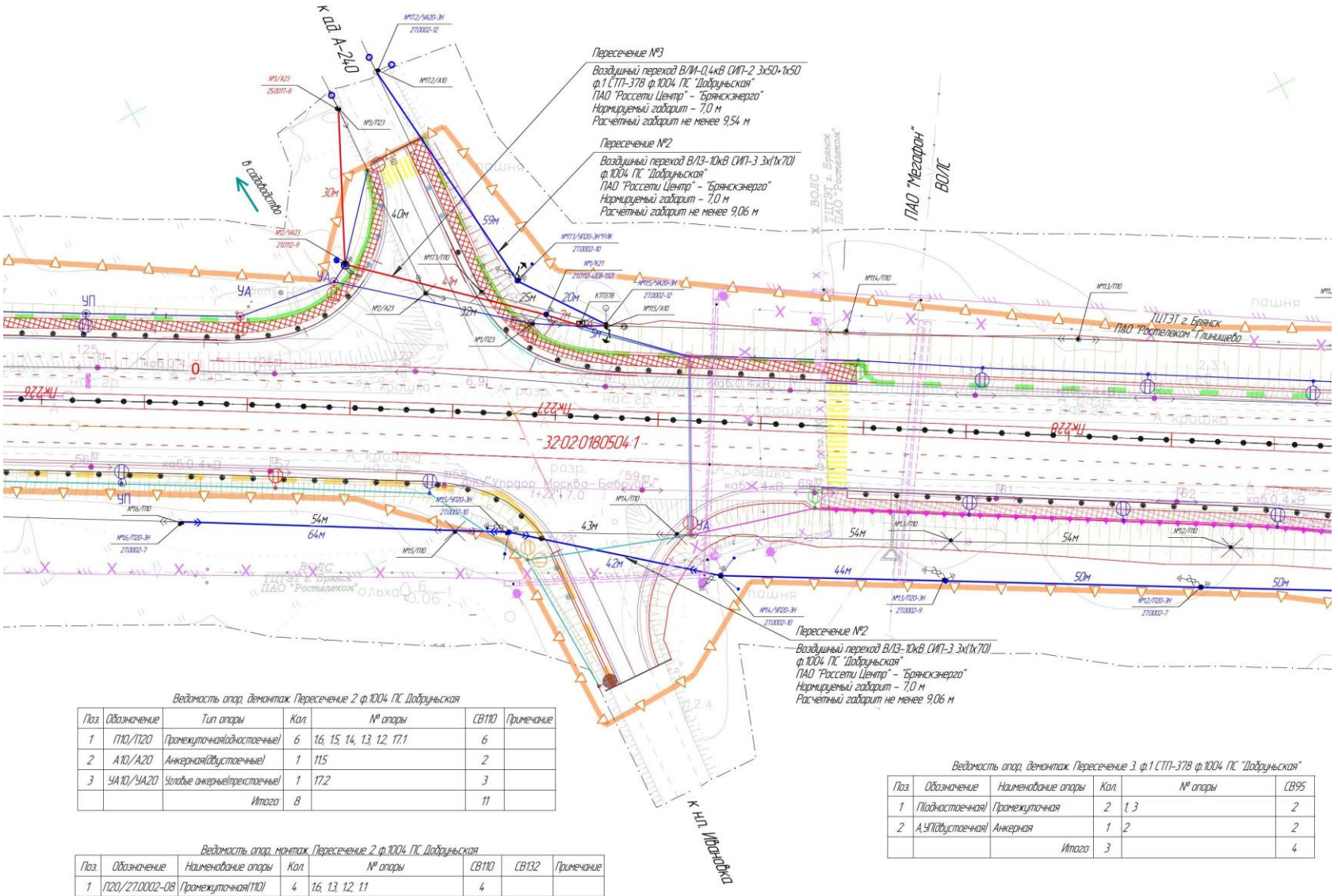

Ведомость опор, демонтаж. Пересечение 2 ф.1004 ПС Добрунькая

Поз.	Обозначение	Тип опоры	Кол.	№ опоры	СВ110	Примечание
1	П10/П20	Промежуточная(одностоечные)	6	16, 15, 14, 13, 12, 17.1	6	
2	А10/А20	Анкерная(двустоечные)	1	115	2	
3	УА10/УА20	Угловые анкерные(трехстоечные)	1	17.2	3	
		Итого:	8		11	

Ведомость опор, монтаж. Пересечение 2 ф.1004 ПС Добрунькая

Поз.	Обозначение	Наименование опоры	Кол.	№ опоры	СВ110	СВ13.2	Примечание
1	П20/27.0002-08	Промежуточная(110)	4	16, 13, 12, 11	4		
2	П20/27.0002-08	Промежуточная(13.2)	1	14		1	
3	А20/27.0002-09(10)	Двустоечная	3	15, 14, 17.1	6		
4	А20/27.0002-09	Анкерная(13.2)	-			-	
5	УА20/27.0002-10	Угловая анкерная	2	115, 17.2	6		
6	УА20/27.0002-10	Угловая анкерная(13.2)	1	15		3	
		Итого:	11		16	4	

Ведомость опор, демонтаж. Пересечение 3 ф.1 СТП-378 ф.1004 ПС "Добрунькая"

Поз.	Обозначение	Наименование опоры	Кол.	№ опоры	СВ95
1	П(подностоечная)	Промежуточная	2	1, 3	2
2	А,УП(двустоечная)	Анкерная	1	2	2
		Итого:	3		4

Ведомость опор, монтаж. Пересечение 3 В/Л-0,4 кВ ф.1 СТП-378 ф.1004 ПС "Добрунькая"

Поз.	Обозначение	Наименование опоры	Кол.	№ опоры	СВ95	СВ110	СВ13.2
1	УА23/21.0112-09	Угловая анкерная	1	2		2	
2	К21/21.0112-4	Концевая	1	1			1
3	А23/25.0017-08	Анкерная	1	3	2		
		Итого:	3		2	2	1

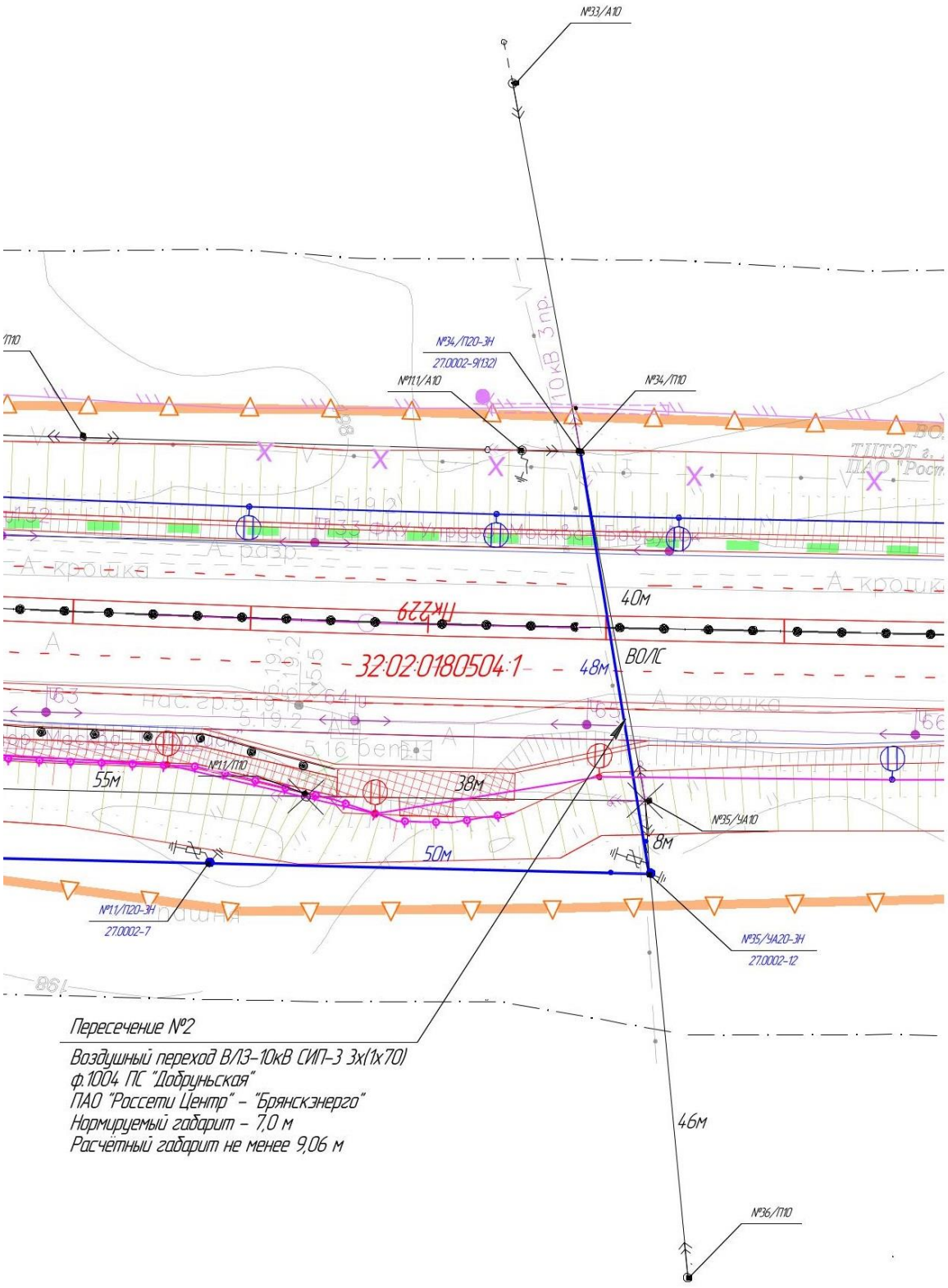

Строительная длина демонтируемого П.№1 ф.1004 ПС Добруньская – 60 м
Строительная длина монтируемого П.№1 ф.1004 ПС Добруньская – 70 м

Строительная длина демонтируемого П.№2 ф.1004 ПС Добруньская – 4,22 м
Строительная длина монтируемого П.№2 ф.1004 ПС Добруньская – 4,27 м

Строительная длина демонтируемого П.№3 ф.1 СТП-378 – 72 м
Строительная длина монтируемого П.№3 ф.1 СТП-378 – 78 м

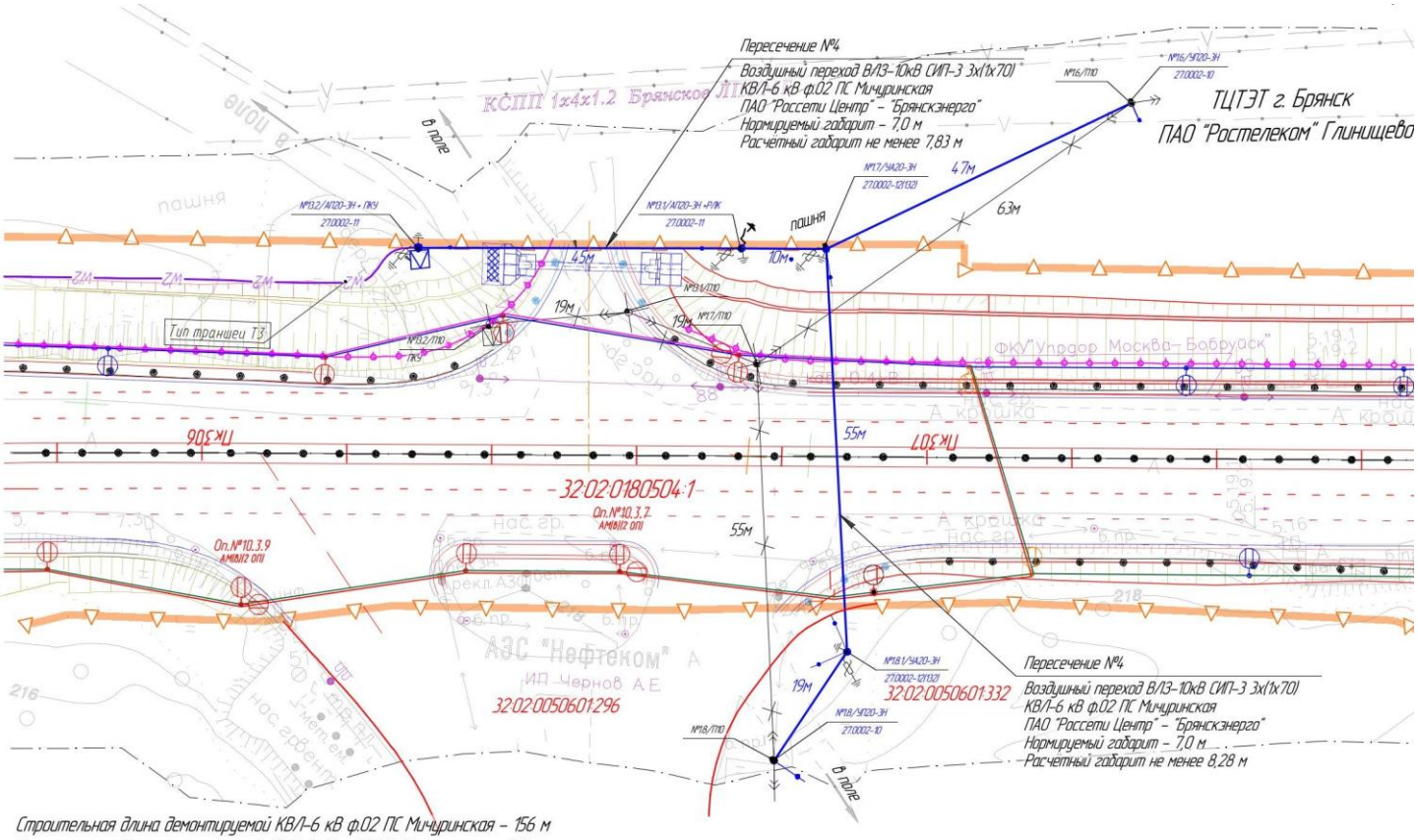

Строительная длина демонтируемой КВЛ-6 кВ ф.02 ПС Мичуринская – 156 м
Строительная длина монтируемой КВЛ-6 кВ ф.02 ПС Мичуринская – 176 м

Ведомость опор, монтаж. Пересечение 4,5 КВЛ-6 кВ ф.02 ПС Мичуринская

Поз.	Обозначение	Наименование опоры	Кол.	№ опоры	СВ110	СВ132	Примечание
1	А20/27.0002-11	Анкерная(110)	2	13.1, 13.2	2		
2	А20/27.0002-10	Угловая пром(110)	2	1,8 1.6	4		
3	УА20/27.0002-12	Угловая анкерная	2	1.8.1(132), 1.7(132)		6	
		Итого	6		6	6	

Ведомость опор, демонтаж. Пересечение 4,5 КВЛ-6 кВ ф.02 ПС Мичуринская

Поз.	Обозначение	Тип опоры	Кол.	№ опоры	СВ110
1	П10/П20	Промежуточная(одностоечные)	5	1.8, 1.7, 1.6, 13.1, 13.2	5
2	А10/А20	Анкерная(двустоечные)	-	-	-
		Итого	5		5

Подписи сторон:

Заявитель:
Генеральный директор
ООО «Балтдорстрой»

_____ А.В. Карпенко
М.П.

Собственник:
Директор филиала
ПАО «Россети Центр» - «Брянскэнерго»

_____ Ф.А. Капшуков
М.П.

Приложение №3
к Соглашению о компенсации (денежная форма)
от « _____ » _____ 2025г.
№42395322

ФОРМА
Акт о взаимном исполнении обязательств

г. Брянск « _____ » ___ _____ 2022г.

_____ (_____), именуемое в дальнейшем «Заявитель», в лице _____ (_____), именуемое в дальнейшем «Заявитель», в лице _____, действующего на основании _____, с одной стороны, и _____ (_____), именуемое в дальнейшем «Собственник», в лице _____, действующего на основании _____, с другой стороны, далее совместно именуемые «Стороны», совместно именуемые в дальнейшем «Стороны», составили настоящий Акт о взаимном исполнении обязательств по Соглашению о компенсации (далее - Соглашение) и подтверждают следующее:

1. Собственником осуществлены мероприятия по переустройству объекта(-ов) Собственника и в полном объёме проведены мероприятия, связанные с переустройством согласно Соглашению о компенсации.
2. Соглашение исполнено Сторонами в полном объеме и надлежащим образом. Не исполненных обязательств сторон по Соглашению не имеется, Стороны не имеют друг к другу финансовых, технических и каких-либо иных претензий, и замечаний в связи с заключением и исполнением Соглашения.
3. Заявителем в полном объёме произведена денежная компенсация по условиям Соглашения о компенсации № _____от_____ в размере _____(_____) рублей, без НДС.
4. Подписанием настоящего акта Собственник подтверждает, что им получена сумма компенсации в полном объёме.
5. Заявитель подтверждает, что Собственником выполнены мероприятия по переустройству объектов Собственника в полном объёме.
6. Собственник считает полностью и надлежащим образом исполненными обязательства Заявителя по компенсации согласованных по Соглашению затрат, расходов, выплат, которые понесены Собственником в связи с выполнением (завершением) переустройства (реконструкции) объекта (-ов) Собственника.
7. У Заявителя не имеется претензий к Собственнику по срокам и качеству выполнения мероприятий, предусмотренных Соглашением.

Подписи сторон:

Заявитель:	Собственник:
_____ И.О. Фамилия	_____ И.О. Фамилия
М.П.	М.П.

Форма акта согласована

Заявитель:	Собственник:
Генеральный директор	Директор филиала
ООО «Балтдорстрой»	ПАО «Россети Центр» - «Брянскэнерго»
_____ А.В. Карпенко	_____ Ф.А. Капшуков
М.П.	М.П.

Приложение №4
к Соглашению о компенсации (денежная форма)
от « _____ » _____ 2025г.
№42395322

Формат предоставления информации утверждаем:

Заявитель:
Генеральный директор ООО «Балтдорстрой»

_____ А.В. Карпенко
М.П.

Собственник:
Директор филиала ПАО «Россети Центр» - «Брянскэнерго»

_____ Ф.А. Капшуков
М.П.

Структура собственников/бенефициаров _____ (указывается наименование контрагента/третьего лица, привлекаемого контрагентом к исполнению Договора)														
Наименование контрагента/третьего лица, привлекаемого контрагентом к исполнению Договора						Информация о цепочке собственников контрагента/третьего лица, привлекаемого контрагентом к исполнению Договора, включая бенефициаров (в том числе конечных)								
ИНН	ОГРН	Наименование (краткое)	Код ОКВЭД	ФИО руководителя (полностью)	Серия и номер документа, удостоверяющего личность руководителя	№	ИНН	ОГРН	Наименование/ ФИО (полностью)	Адрес регистрации	Серия и номер документа, удостоверяющего личность (для физических лиц)	Категория: руководитель/ участник/ акционер/ бенефициар/ конечный бенефициар	Офшорная компания (да/нет)	Информация о подтверждающих документах (наименование, реквизиты и другие)

Руководитель:
_____ *(указывается Ф.И.О.)*
(подпись)

« _____ » ___ _____ 20 __ г. *(указывается дата подписания)*

Приложение №5
к Соглашению о компенсации (денежная форма)
от « _____ » _____ 2025г.
№42395322

Форму письменного согласия собственников/бенефициаров, являющихся физическими лицами, на обработку и передачу персональных данных в адрес Исполнителя утверждаем:

Заявитель:	Собственник:
Генеральный директор	Директор филиала
ООО «Балтдорстрой»	ПАО «Россети Центр» - «Брянскэнерго»
_____ А.В. Карпенко	_____ Ф.А. Капшуков
М.П.	М.П.

Согласие на обработку персональных данных от «_ __ __» _____ 20__ г.

Настоящим *(указывается полное наименование участника закупочной процедуры (потенциального контрагента), контрагента, его место нахождения, ИНН, КПП и ОГРН), в лице _____ (указать ФИО, должность), действующего на основании _____ (указать документ, подтверждающий полномочия),* дает свое согласие на совершение ПАО «Россети Центр» и ПАО «Россети» действий, предусмотренных п. 3 ст. 3 ФЗ «О персональных данных» от 27.07.2006г. №152-ФЗ, в отношении персональных данных участника закупки (потенциального контрагента)/контрагента/планируемых к привлечению третьих лиц и их собственников (участников, учредителей, акционеров), в том числе конечных бенефициаров (фамилия, имя, отчество; серия и номер документа, удостоверяющего личность; ИНН (участников, учредителей, акционеров) ПАО «Россети Центр» / ПАО «Россети», в том числе с использованием информационных систем, а также на представление указанной информации в уполномоченные государственные органы (Минэнерго России, Росфинмониторинг России, ФНС России) и подтверждает, что получил согласие на обработку персональных данных от всех своих собственников (участников, учредителей, акционеров) и бенефициаров.

Цель обработки персональных данных: выполнение поручений Правительства Российской Федерации от 28.12.2011г. №ВП-П13-9308, протокольного решения Комиссии при Президенте Российской Федерации по вопросам стратегии развития топливно-энергетического комплекса и экологической безопасности (протокол от 10.07.2012г. №А-60-26-8), а также связанных с ними иных поручений Правительства Российской Федерации и решений Комиссии при Президенте Российской Федерации по вопросам стратегии развития топливно-энергетического комплекса и экологической безопасности.

Срок, в течение которого действует настоящее согласие субъекта персональных данных: со дня его подписания до момента фактического выполнения / отмены действия поручений Правительства Российской Федерации, решений Комиссии при Президенте Российской Федерации по вопросам стратегии развития топливно-энергетического комплекса и экологической безопасности, либо до истечения сроков хранения представленной информации, определяемых в соответствии с законодательством Российской Федерации, либо отзыва настоящего согласия.

_____	_____
(Подпись уполномоченного представителя)	*(Ф.И.О. и должность подписавшего)*

Публичное акционерное общество «Россети Центр»

Филиал ПАО «Россети Центр» – «Брянскэнерго»

Департамент развития услуг и сервисов, взаимодействия с клиентами

ФИЛИАЛ ПАО "РОССЕТИ ЦЕНТРА" – "БРЯНСКЭНЕРГО"

РЕКОНСТРУКЦИЯ ВЛ-10КВ Ф.1022 ПС ДОБРУНЬСКАЯ, ВЛ-6 КВ Ф.631 ПС МИЧУРИНСКАЯ, ВЛ-0,4 КВ ОТ СТП №378 Ф.1004 ПС ДОБРУНЬ, ДЛЯ ВЫПОЛНЕНИЯ ПЕРЕУСТРОЙСТВА ДОРОГИ ООО "БАЛТДОРСТРОЙ", СОГЛАШЕНИЕ О КОМПЕНСАЦИИ №42395322 (ООО "БАЛТДОРСТРОЙ")

Рабочая документация

Том2. Электроснабжение. Реконструкция ВЛ.

149-25-ЭС.ЭС

2025

Ведомость ссылочных и прилагаемых документов

Обозначение	Наименование	Примечание
	Ссылочные документы	
ПУЭ	Правила устройства электроустановок,	
	издание последнее (все действующие разделы)	
СНиП 3.05.06.-85	Электротехнические устройства	
РУМ №4. 2003 г.	Руководящие материалы по проектированию	
	распределительных электрических сетей	
	(РУМ) №4. 2003 год	
шифр 3.407-150	Заземляющие устройства опор воздушных линий	
	электропередачи напряжений 0,38;6;10;20;35 кВ	
Технический циркуляр №11/2006	"О заземляющих электродах и заземляющих	
	проводниках"	
шифр 27.0002	Одноцепные железобетонные опоры ВЛ 6-20 кВ	
	с защищенными проводами с линейной арматурой	
	ООО "НИЛЕД-ТД"	
	Прилагаемые документы	
149-25-ЭС.ЭС.ВР	Ведомость основных объемов работ	
149-25-ЭС.ЭС.ВО	Ведомость опор	
149-25-ЭС.ЭС.СП	Спецификация оборудования, изделий	
	и материалов	

Ведомость рабочих чертежей основного комплекта

Обозначение	Наименование	Примечание
149-25-ЭС.ПЗ	Том 1 Пояснительная записка	
149-25-ЭС.ЭС	Том 2. Электроснабжение. Реконструкция ВЛ	
149-25-ЭС.СМ	Том 3. Сметная документация	

Ведомость основных комплектов рабочих чертежей раздела

Лист	Наименование	Примечание
1	Общие данные	
2	Основные решения	
3,4,5	План реконструкции ВЛ, Пересечение №1, 2, 3	
6	Ведомости опор. Пересечение № 1, 2, 3	
7	План реконструкции ВЛ, Пересечение №4	
8	Конструктивное выполнение элементов заземляющих устройств	
9	Схема заземления опор	

Общие указания:

при выполнении работ по данному проекту строго выполнять все необходимые требования ПУЭ-2013 г. (7-е изд.), СНиП 3.05.06-85 и ПТБ.

Данные рабочие чертежи разработаны в соответствии с действующими нормативно-техническими документами, правилами и стандартами, и обеспечивают безопасную эксплуатацию объекта при выполнении предусмотренных проектом мероприятий

Главный инженер проекта А.Н. Воронин

Согласовано

Взам. инв. №

Подп. и дата

Инв. № подл.

Изм.	Кол.уч.	Лист	№док.	Подп.	Дата	149-25-ЭС.ЭС		
						Реконструкция ВЛ-10кВ ф.1022 ПС Добруньская, ВЛ-6 кВ ф.631 ПС Мичуринская, ВЛ-0,4 кВ от СТП №37 8 ф.1004 ПС Добрунь, для выполнения переустройства дороги ООО "Балтдорстрой", оглашение о компенсации №4.23953223 (ООО "Балтдорстрой")		
Разраб.		Лузанов			03.25	Том2. Электроснабжение. Реконструкция ВЛ	Стадия	Лист	Листов
Пров.		Семина			03.25		Р	1	5
Н.контр.						Общие данные	Филиал ПАО "Россети Центр"-"БРЯНСКЭНЕРГО"		
ГИП		Воронин			03.25				

Формат А3

Заказ оборудования и материалов

Заказ оборудования осуществляется по спецификациям, приведенным в данных проектных решениях.

Все электромонтажные работы выполнить в соответствии с ПУЭ-2013 г. (7- е изд.), СНиП 3.05.06-85 и ПТБ.

Проектом предусмотрена строительство ВЛ3, с использованием стоек СВ110-5 с последующей обвязкой.

Проектом допускается замена типов (марок) эл. оборудования и кабельных изделий на аналогичные, соответствующие нормативным документам и техническим характеристикам без изменения проектной документации.

Условные обозначения:

- демонтаж существующего электрооборудования, изделий, метериалов:
- заземление оборудования ВЛ
- проектируемый провод СИП-3
- существующий провод
- проектируемый провод СИП-2
- полоса отвода АД

Основные решения

Данным проектом предусмотрена реконструкция:

- ВЛ 10кВ ф.1022 ПС Добруньская (инвентарный номер СС653701);
- ВЛ-0,4кВ от СТП №378 ф.1004 ПС Добрунь (инвентарный номер 12009071-00);
- ВЛ 6кВ ф.631 ПС Мичуринская (инвентарный номер СС687301).

Схема электрических соединений.

Подключение ВЛ3, осуществляеся к существующим опорам ф.1004 ПС Добруньская, к КВЛ-6 кВ ф.02 ПС Мичуринская, ВЛИ к ВЛИ СТП-378 ф.1004 ПС Добруньская. Номера опор указаны на планах.

Конструкция.

Особенностью данного соединения, является то, что проектируемые ВЛ3 кВ подключается существующим опорам, и реконструируемые участки ВЛ3 проходят по землям общего пользования, в охранных зонах линий.

Указания по установке стоек опор

Стойки опор установить согласно требованиям шифра 27.0002. При установки разъеденителя использовать раздел 3.407.1-14.3.2.18

Заземление и грозозащита.

Заземляющее устройство выполняется для траверс ВЛ3-6 кВ. После его проверки соединяются со всеми металическими элементами установленными на опоре см. лист4.

Сопротивление заземляющего устройства принимается в соответствии с ПУЭ глава 1.7 и должно быть не более 10 Ом для опор ВЛ3. При значении сопротивления заземляющего устройства не соотвтествующим заявленному, забить дополнительно заземлители, на расстоянии не менее эффективного, для длины заземлителей, с обвязкой в общую систему заземления.

Заземлению подлежат все металлические части разъеденителя, траверс, траверс с ограничителями перенапряжения, металлические части . Опоры ВЛ3-6 кВ относятся к объекту третьего класса защиты по молниезащите, и поэтому дополнительной защиты для них не требует.

Изм.	Кол.уч.	Лист	№док.	Подп.	Дата
Разраб.		Лузанов			03.25
Пров.		Семина			03.25
Н.контр.					
ГИП		Воронин			03.25

149-25-ЭС.ЭС

Реконструкция ВЛ-10кВ ф.1022 ПС Добруньская, ВЛ-6 кВ ф.631 ПС Мичуринская, ВЛ-0,4 кВ от СТП №378 ф.1004 ПС Добрунь, для выполнения переустройства дороги ООО "Балтдорстрой", оглашение о компенсации №4.23953223 (ООО "Балтдорстрой")

Том2. Электроснабжение. Реконструкция ВЛ

Стадия	Лист	Листов
Р	2	5

Основные решения

Филиал ПАО "Россети Центр"-"БРЯНСКЭНЕРГО"

Согласовано

Взам. инв. №

Подп. и дата

Инв. № подл.

Формат А3

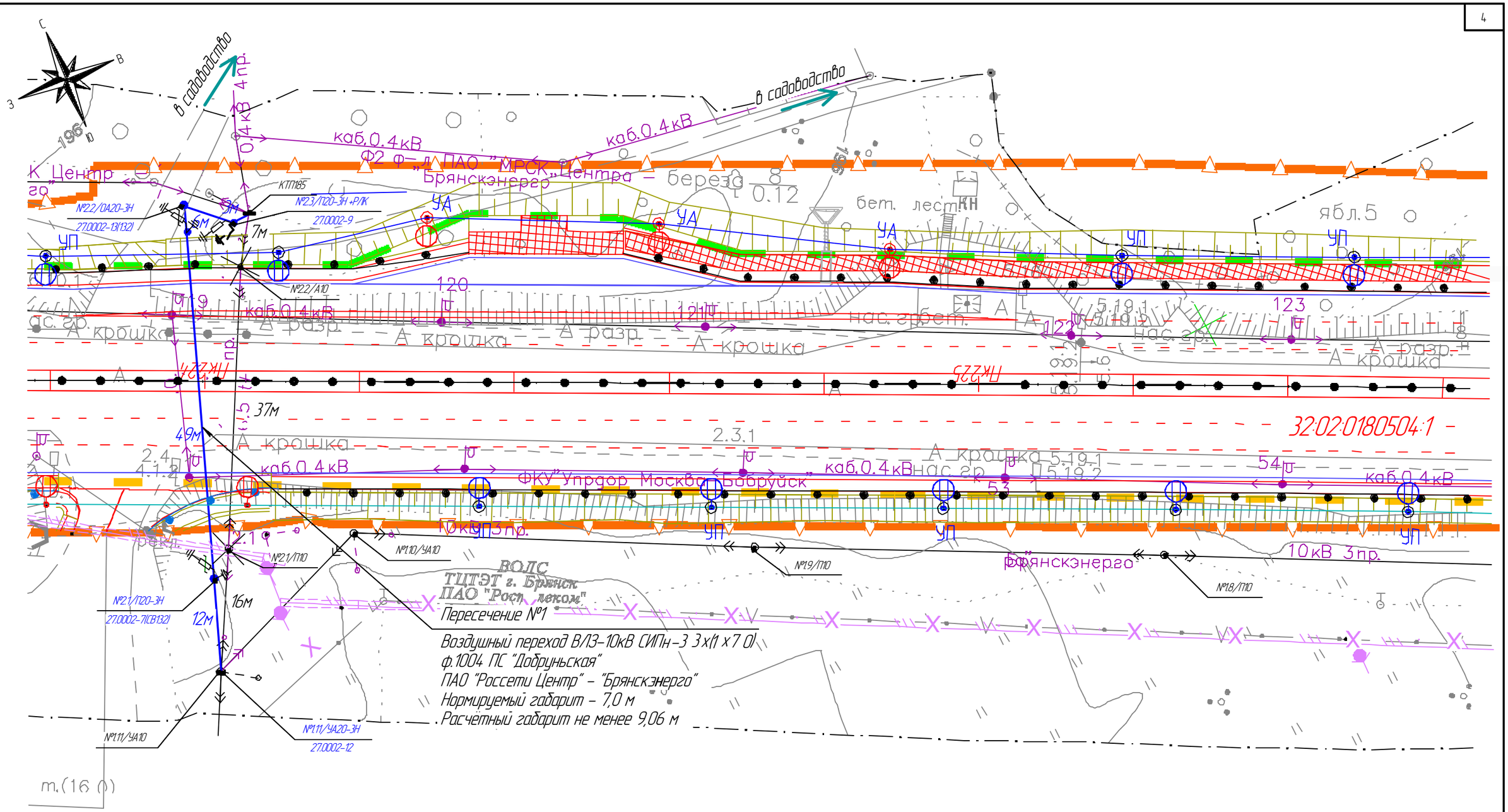

Производство работ осуществляется в охранной зоне действующей воздушной линии электропередачи, вблизи объектов, находящихся под напряжением

Изм.	Кол.уч.	Лист	№док.	Подп.	Дата
Разраб.		Лузанов			03.25
Пров.		Семина			03.25
Нконтр.					
ГИП		Воронин			03.25

149-25-ЭС.ЭС

Реконструкция ВЛ-10кв ф.1022 ПС Добруньская, ВЛ-6 кв ф.631 ПС Мичуринская, ВЛ-0,4 кВ от СТП №37 8 ф.1004 ПС Добрунь, для выполнения переустройства дороги ООО "Балтдорстрой", оглашение о компенсации №4.23953223 (ООО "Балтдорстрой")

Том2. Электроснабжение. Реконструкция ВЛ	Стадия	Лист	Листов
	Р	3	5
План реконструкции ВЛ, Пересечение №1, 2, 3	Филиал ПАО "Россети Центр"- "БРЯНСКЭНЕРГО"		

Согласовано

Взам. инв. №

Подп. и дата

Инв. № подл.

Формат А3

Пересечение №3

Воздушный переход ВЛИ-0,4кВ СИП-2А 3х50+1х50
ф.1 СТП-378 ф.1004 ПС "Добруньская"
ПАО "Россети Центр" – "Брянскэнерго"
Нормируемый габарит – 7,0 м
Расчётный габарит не менее 9,54 м

Пересечение №2

Воздушный переход ВЛ3-10кВ СИПн-3 3х(1х70)
ф.1004 ПС "Добруньская"
ПАО "Россети Центр" – "Брянскэнерго"
Нормируемый габарит – 7,0 м
Расчётный габарит не менее 9,06 м

№3/А23
25.0017-8
№17.2/А10
№17.2/УА20-3Н
27.0002-12
№3/П23
№2/УА23
21.0112-9
№17.1/УП20-3Н*Р/К
27.0002-10
№17.1/П10
№1/К21
21.0112-4(СВ-132)
№2/А23
№1/П23
№115/УА20-3Н
27.0002-12
№115/А10
КТП378
№114/П10
№113/П10
№16/П10
№16/П20-3Н
27.0002-7
№15/П10
№15/УП20-3Н
27.0002-10
№14/П10
№13/П10
№13/П20-3Н
27.0002-9
№14/УП20-3Н
27.0002-10

К д. А-240
К н.п. Ивановка
ВОЛС ТЦТЭТ г. Брянск ПАО "Ростелеком"
ПАО "Мегафон" ВОЛС
ВОЛС ПС
ВОЛС ПАО "Ростелеком"
ВОЛС ТЦТЭТ г. Брянск ПАО "Ростелеком"
ВОЛС
ВОЛС
ВОЛС

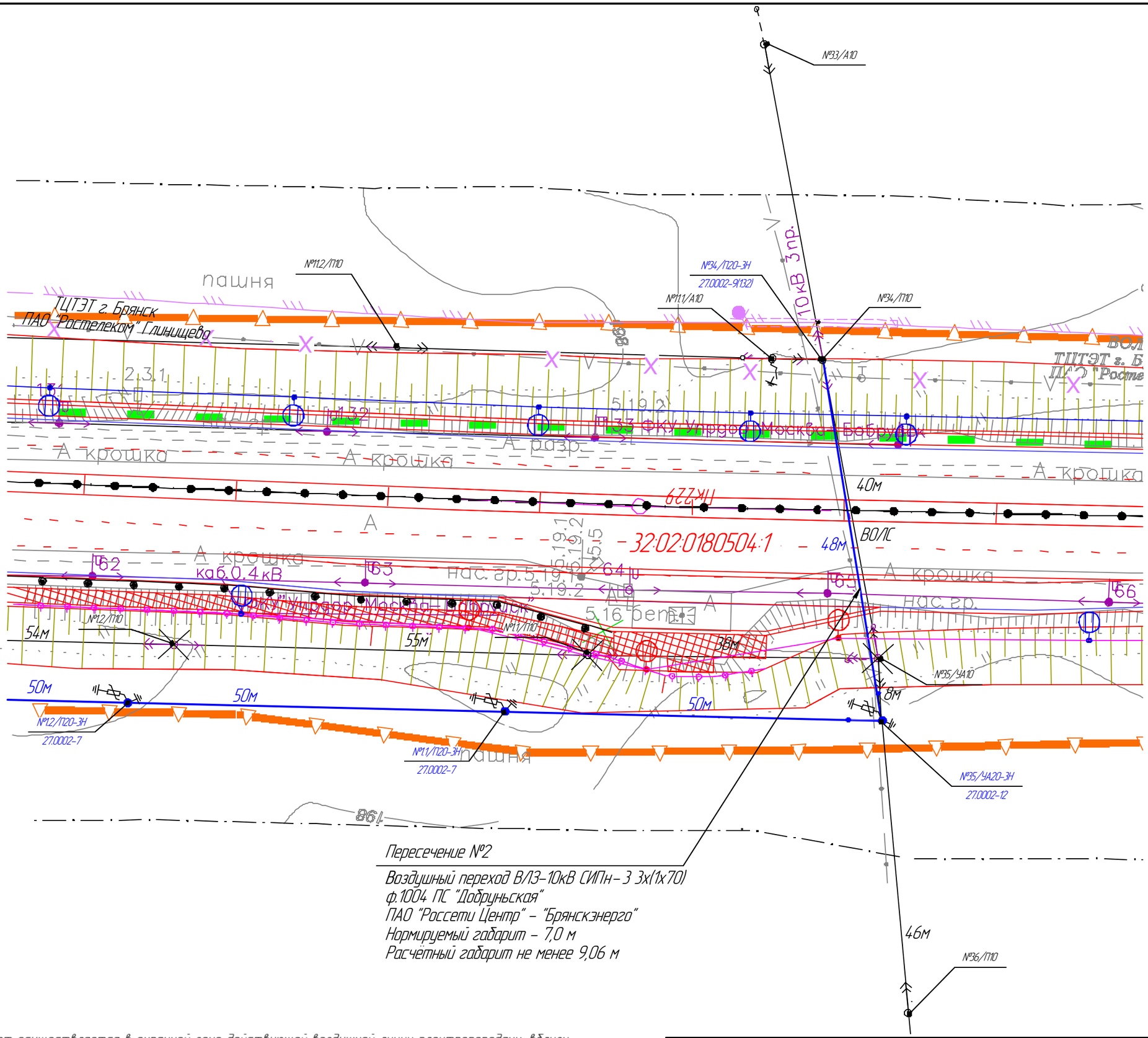

Производство работ осуществляется в охранной зоне действующей воздушной линии электропередачи, вблизи объектов, находящихся под напряжением

Изм.	Кол.уч.	Лист	№док.	Подп.	Дата	149-25-ЭС.ЭС	Лист 5

Согласовано

Взам. инв. №

Подп. и дата

Инв. № подл.

Формат А3

Ведомость опор, демонтаж. Пересечение 4 КВЛ-6 кВ ф.02 ПС Мичуринская

Поз.	Обозначение	Тип опоры	Кол.	№ опоры	СВ110	Примечание
1	П10/П20	Промежуточная(одностоечные)	5	1.8, 1.7, 1.6, 13.1, 13.2	5	
2	А10/А20	Анкерная(двустоечные)	-	-		
		Итого:	5		5	

Пересечение №4

Воздушный переход ВЛЗ-6кВ СИПн-3 3х(1х70)
КВЛ-6 кВ ф.02 ПС Мичуринская
ПАО "Россети Центр" - "Брянскэнерго"
Нормируемый габарит - 7,0 м
Расчётный габарит не менее 7,83 м

ТЦТЭТ г. Брянск
ПАО "Ростелеком" Глинищево

Пересечение №4

Воздушный переход ВЛЗ-6кВ СИПн-3 3х(1х70)
КВЛ-6 кВ ф.02 ПС Мичуринская
ПАО "Россети Центр" - "Брянскэнерго"
Нормируемый габарит - 7,0 м
Расчётный габарит не менее 8,28 м

Строительная длина демонтируемой КВЛ-6 кВ ф.02 ПС Мичуринская - 156 м
Строительная длина монтируемоой КВЛ-6 кВ ф.02 ПС Мичуринская - 176 м

Производство работ осуществляется в охранной зоне действующей воздушной линии электропередачи, вблизи объектов, находящихся под напряжением

Ведомость опор, монтаж. Пересечение 4,5 КВЛ-6 кВ ф.02 ПС Мичуринская

Поз.	Обозначение	Наименование опоры	Кол.	№ опоры	СВ110	ПТ-43	Примечание
1	А20/27.0002-11	Анкерная(110)	2	13.1, 13.2	4		
2	А20/27.0002-10	Угловая пром(110)	2	1,8 1.6	4		
3	УА20/27.0002-12	Угловая анкерная	2	1.8.1(132), 1.7(132)	6	12	
		Итого:	6		14	12	

Изм.	Кол.уч.	Лист	№док.	Подп.	Дата
Разраб.		Лузанов			03.25
Пров.		Семина			03.25
Н.контр.					
ГИП		Воронин			03.25

149-25-ЭС.ЭС

Реконструкция ВЛ-10кВ ф.1022 ПС Добруньская, ВЛ-6 кВ ф.631 ПС Мичуринская, ВЛ-0,4 кВ от СТП №37 8 ф.1004 ПС Добрунь, для выполнения переустройства дороги ООО "Балтдорстрой", оглашение о компенсации №4 23953223 (ООО "Балтдорстрой")

Том2. Электроснабжение. Реконструкция ВЛ	Стадия	Лист	Листов
	Р	7	5
План реконструкции ВЛ, Пересечение №4	Филиал ПАО "Россети Центр"- "БРЯНСКЭНЕРГО"		

Формат А3

Согласовано

Взам. инв. №

Подп. и дата

Инв. № подл.

Установка вертикальных заземлителей

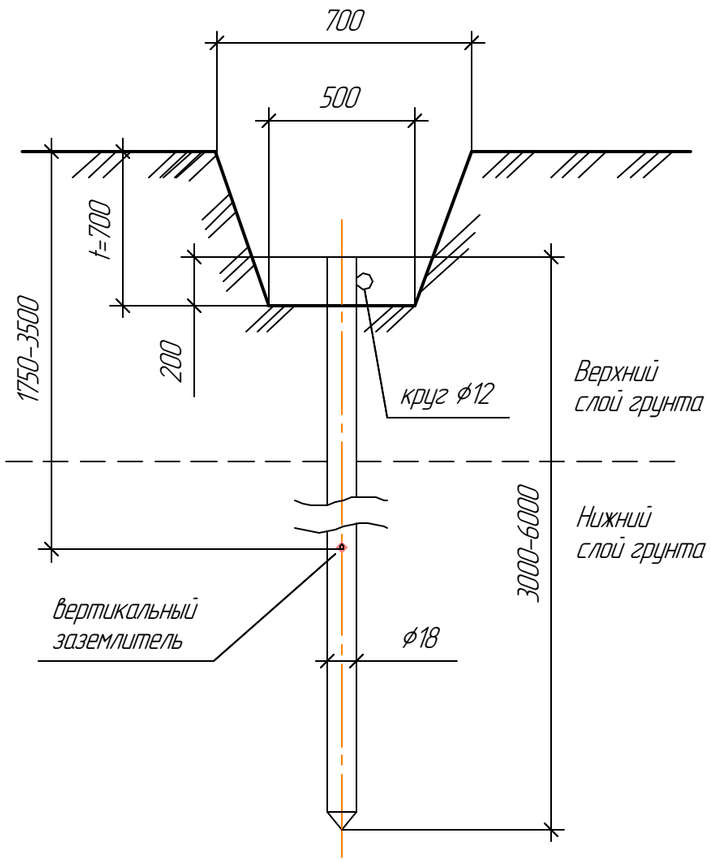

Сварные соединения горизонтальны заземлителей и заземляющих проводников. ОТП.Г.03.6143-97

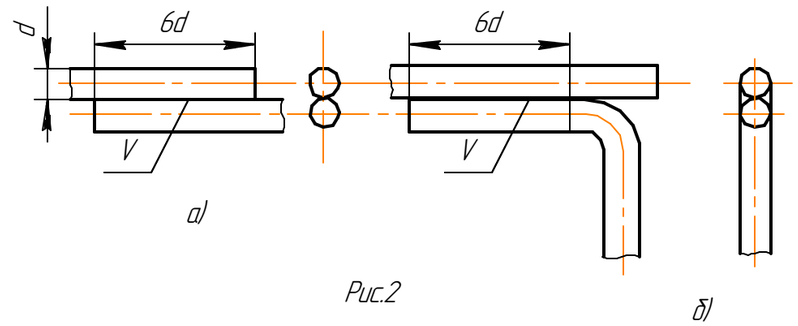

а)

б)

Рис.2

Сварные соединения горизонтальны и вертикальных заземлителей

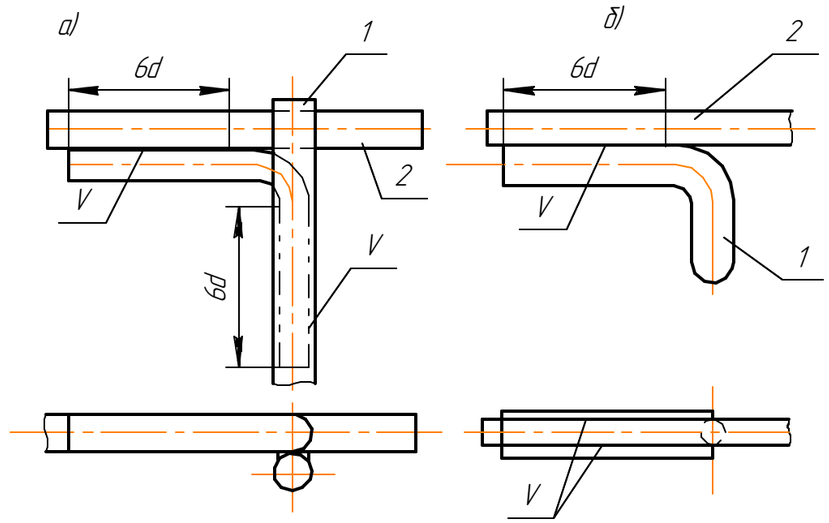

1. Вертикальный захемлитель
2.Горизонтальный заземлитель

						149-25-ЭС.ЭС	
						Реконструкция ВЛ-10кВ ф.1022 ПС Добруньская, ВЛ-6 кв ф.631 ПС Мичуринская, ВЛ-0,4 кВ от СТП №37 8 ф.1004 ПС Добрунь, для выполнения переустройства дороги ООО "Балтдорстрой", оглашение о компенсации №423953223 (ООО "Балтдорстрой")	
Изм.	Колуч.	Лист	№док.	Подп.	Дата		
Разраб.		Лузанов			03.25	Том2. Электроснабжение. Реконструкция ВЛ	Стадия: Р; Лист: 8; Листов: 5
Пров.		Семина			03.25		
Нконтр.						Конструктивное выполнение элементов заземляющих устройств	Филиал ПАО "Россети Центр"-"БРЯНСКЭНЕРГО"
ГИП		Воронин			03.25		

Согласовано

Взам. инв. №

Подп. и дата

Инв. № подл.

Формат А3

Одностоечная опора (3.407-150 ЭС 08 схема 1)

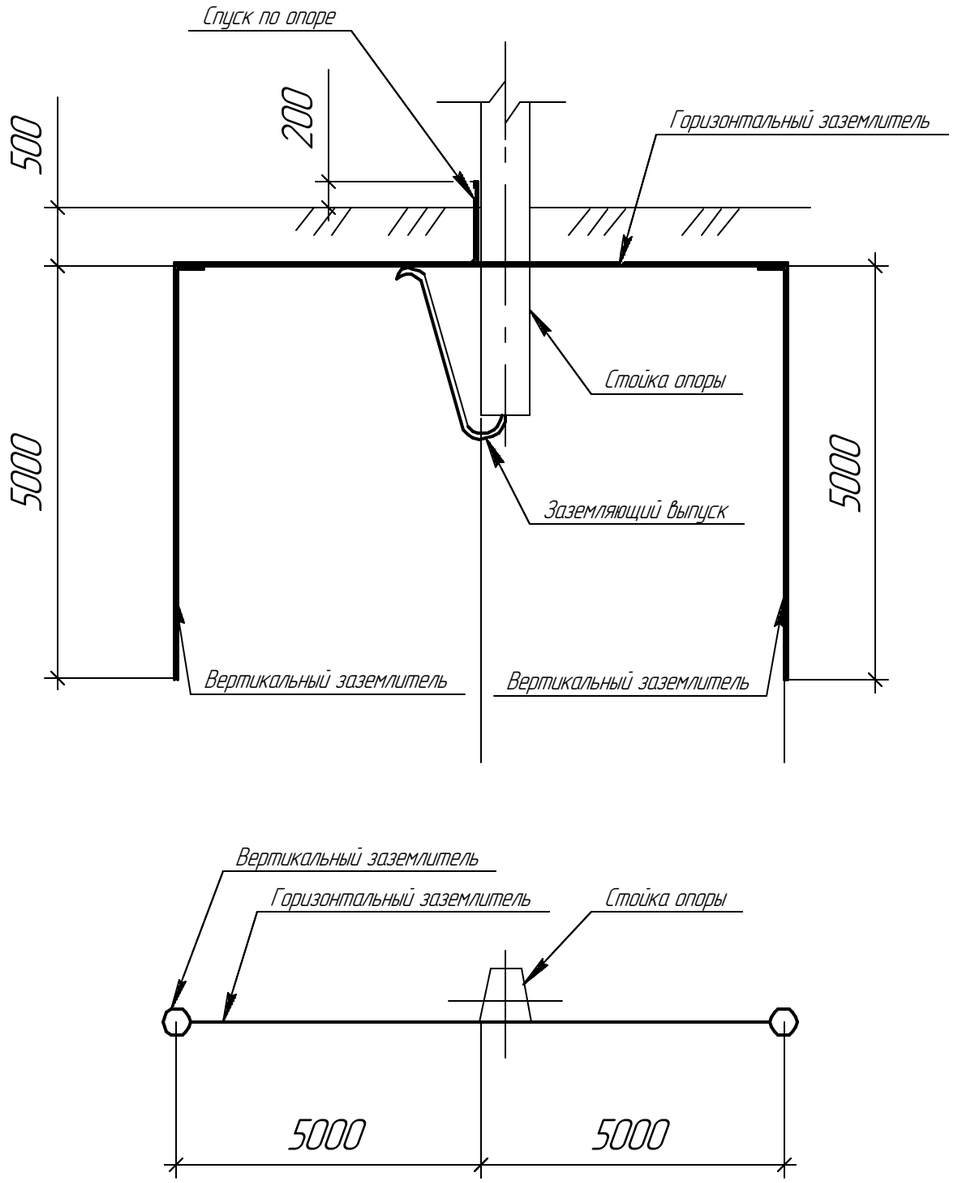

Опора с подкосом (3.407-150 ЭС 08 схема 1)

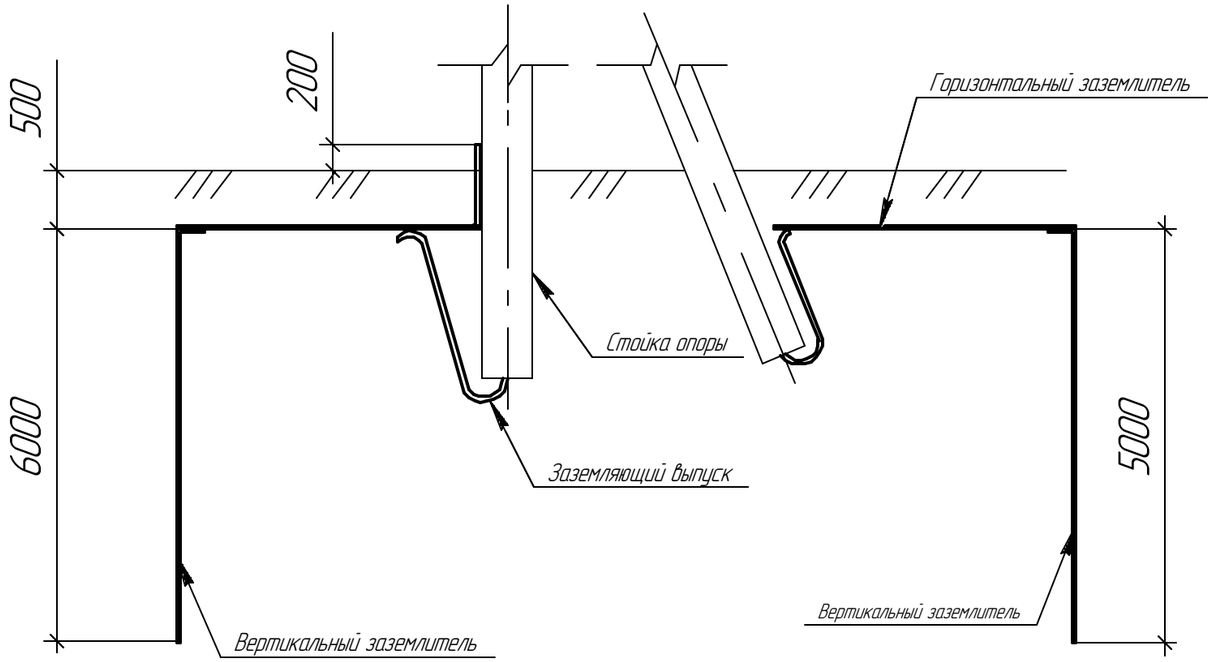

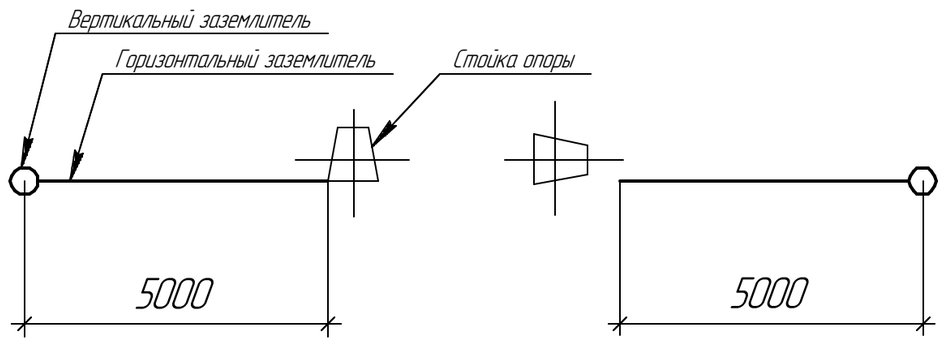

№ схемы	Эквивалентное удельное сопротивление земли	Нормируемое сопротивление з.у.	Расход металла (сталь круглая) на заземляющее устройство						Всего
			Заземлитель				Заземляющий проводник		
			Горизонтальный ф 12 мм²		Вертикальный ф 16 мм²		ф 10 мм²		
	Ом*м	Ом	м	кг	м	кг	м	кг	кг
1	Рэ < 100	5	10	8,9	10	16	–	–	27,9

Изм.	Кол.уч.	Лист	№док.	Подп.	Дата
Разраб.		Лузанов			03.25
Пров.		Семина			03.25
Н.контр.					
ГИП		Воронин			03.25

149-25-ЭС.ЭС

Реконструкция ВЛ-10кВ ф.1022 ПС Добруньская, ВЛ-6 кВ ф.631 ПС Мичуринская, ВЛ-0,4 кВ от СТП №37 8 ф.1004 ПС Добрунь, для выполнения переустройства дороги ООО "Балтдорстрой", оглашение о компенсации №4.23953223 (ООО "Балтдорстрой")

Том2. Электроснабжение. Реконструкция ВЛ

Стадия	Лист	Листов
Р		5

Схема заземления опор

Филиал ПАО "Россети Центр"-"БРЯНСКЭНЕРГО"

Согласовано

Взам. инв. №

Подп. и дата

Инв. № подл.

Формат А3

Ведомость монтажных работ ВЛ, КВЛ для "Ремонт_Автодороги_Р-120_Объездная_вынос" на участке км 21+930 – км 31+600

Поз.	Наименование	Итого	Ед. изм	
Пересечение №1. ВЛ-10 кВ ф.1004 ПС "Добруньская", оп.2.1-2.2				
	СМР			
1	Развозка конструкций и материалов опор СВ110-5 по трассе	7	шт.	
2	Развозка конструкций и материалов приставок ж/б	6	шт.	
3	Установка ж/б опор одностоечных ВЛЗ-10 кВ	2	шт.	
4	Установка ж/б опор двухстоечных ВЛЗ-10 кВ	1	шт.	
5	Установка ж/б опор трехстоечных ВЛЗ-10 кВ	1	шт.	
6	Монтаж траверс	8	шт.	
7	Забивка вертик. заземлителей ф16 мм длиной 5 м	8	шт.	
8	Рытье траншеи под горизонтальный заземлитель	14,35	$м^3$	0,41
9	Укладка горизонтального заземлителя ф 12 мм	35	м	
10	Засыпка траншеи под горизонтальный заземлитель	14,35	$м^3$	
11	Установка разрядников	4	шт.	
12	Ошиновка ОПН и РЛК, проводом СИП3 1х50	18	м.	
13	Монтаж разъеденителя РЛК	1	шт.	
14	Присоединение к зажимам жил проводов или кабелей сечением: до 240 мм2	6	шт.	
15	Подвеска проводов ВЛ 6-10 кВ в ненаселенной местности сечением 70 мм2 с помощью механизмов, (3 провода) при 10 опорах на км линии	0,07	км	
16	Подвеска провода на переходах через припятствие, АД(3 категория)	1	шт.	
	ПНР			
17	Фазировка электрической линии или трансформатора с сетью напряжением: свыше 1 кВ	1	шт	
18	Испытание трех элементов изолятора опорного многоэлементного или подвесного	12	испытание	
19	Измерение сопротивления растеканию тока: заземлителя	6	измерение	
20	Проверка наличия цепи между заземлителями и заземленными элементами	0,06	100 измерений	
21	Измерение токов утечки: или пробивного напряжения разрядника	4	измерение	
22	Разъединитель трехполюсный напряжением: до 20 кВ	1	шт	
23	Измерение токов утечки: ограничителя напряжения	3	измерение	

Пересечение №2. ВЛ-10 кВ, ф.1004 ПС "Добруньская", оп.1.6-34, вынос оп.11.5-17.2				
	СМР			
1	Развозка конструкций и материалов опор СВ110-5 по трассе	20	шт.	
2	Развозка конструкций и материалов приставок ж/б	8	шт.	
3	Установка ж/б опор одностоечных ВЛЗ-10 кВ	5	шт.	
4	Установка ж/б опор двухстоечных ВЛЗ-10 кВ	3	шт.	
5	Установка ж/б опор трехстоечных ВЛЗ-10 кВ	3	шт.	
6	Монтаж траверс	24	шт.	
7	Забивка вертик. заземлителей ф16 мм длиной 5 м	22	шт.	
8	Рытье траншеи под горизонтальный заземлитель	47,15	$м^3$	0,41
9	Укладка горизонтального заземлителя ф 12 мм	115	м	
10	Засыпка траншеи под горизонтальный заземлитель	47,15	$м^3$	
11	Установка разрядников	11	шт.	
12	Ошиновка ОПН и РЛК, проводом СИП3 1х50	36	м.	
13	Монтаж разъеденителя РЛК	1	шт.	
14	Присоединение к зажимам жил проводов или кабелей сечением: до 240 мм2	9	шт.	
15	Подвеска проводов ВЛ 6-10 кВ в ненаселенной местности сечением 70 мм2 с помощью механизмов, (3 провода) при 10 опорах на км линии	0,427	км	
16	Подвеска провода на переходах через припятствие, АД(3 категория)	2	шт.	
	ПНР			
17	Фазировка электрической линии или трансформатора с сетью напряжением: свыше 1 кВ	1	шт	
18	Испытание трех элементов изолятора опорного многоэлементного или подвесного	34	испытание	
19	Проверка наличия цепи между заземлителями и заземленными элементами	0,22	100 измерений	
20	Измерение сопротивления растеканию тока: заземлителя	22	измерение	
21	Измерение токов утечки: или пробивного напряжения разрядника	11	измерение	
22	Разъединитель трехполюсный напряжением: до 20 кВ	1	шт	
23	Измерение токов утечки: ограничителя напряжения	3	измерение	

Ведомость демонтажныж работ ВЛ, КВЛ для "Ремонт_Автодороги_Р-120_Объездная_вынос" на участке км 21+930 – км 31+600

Поз.	Наименование	Итого	Ед. изм
Пересечение №1. ВЛ-10 кВ ф.1004 ПС "Добруньская", оп.2.1-2.2			
1	Снятие провода на переходах через припятствие, АД(4 категория)	1	шт
2	Демонтаж одностоечных опор	2	шт.
3	Демонтаж двухстоечных опор	-	шт.
4	Демонтаж трехстоечных опор	1	шт.
5	Снятие неизолированного провода (1 цепь, 3 провода)	60	м
6	Демонтаж траверс ТМ	3	шт.
7	Демонтаж разъеденителя	1	шт.
Пересечение №2. ВЛ-10 кВ, ф.1004 ПС "Добруньская", оп.1.6-34, вынос оп.11.5-17.2			
1	Снятие провода на переходах через припятствие, АД(4 категория)	2	шт
2	Демонтаж одностоечных опор	5	шт.
3	Демонтаж двухстоечных опор	2	шт.
4	Демонтаж трехстоечных опор	1	шт.
5	Снятие неизолированного провода (1 цепь, 3 провода)	422	м
6	Демонтаж траверс ТМ	11	шт.
7	Демонтаж разъеденителя	1	шт.
Пересечение №3. ВЛИ-0,4кВ СИП-2 3х50+1х50 ф.1 СТП-378 ф.1004 ПС "Добруньская"			
1	Снятие провода на переходах через припятствие, АД(4 категория)	1	шт
2	Демонтаж одностоечных опор	2	шт.
3	Демонтаж двухстоечных опор	1	шт.
4	Снятие неизолированного провода (1 цепь, 3 провода)	72	м
5	Демонтаж траверс ТН	3	шт.
Пересечение №4. КВЛ- 6 кВ, ф.02 ПС "Мичуринская", оп.1.7-1.8, оп.13.1-13.2			
1	Снятие провода на переходах через припятствие, АД(4 категория)	2	шт
2	Демонтаж одностоечных опор	5	шт.
3	Демонтаж двухстоечных опор	-	шт.
4	Демонтаж трехстоечных опор	-	шт.
5	Снятие неизолированного провода (1 цепь, 3 провода АС-35)	156	м
6	Демонтаж траверс ТМ	4	шт.
7	Демонтаж разъеденителя	1	шт.
8	Демонтаж ПКУ, с поледующим монтажом	1	шт.

Согласовано

Взам. инв. №

Подп. и дата

Инв. № подл.

Изм.	Кол.уч.	Лист	№док.	Подп.	Дата	149-25-ЭС.ЭС.ВР			
						Реконструкция ВЛ-10кВ ф.1022 ПС Добруньская, ВЛ-6 кВ ф.631 ПС Мичуринская, ВЛ-0,4 кВ от СТП №37 8 ф.1004 ПС Добрунь, для выполнения переустройства дороги ООО "Балтдорстрой", оглашение о компенсации №4.23953223 (ООО "Балтдорстрой")			
Разраб.		Лузанов			03.25	Том2. Электроснабжение. Реконструкция ВЛ	Стадия	Лист	Листов
Проверил		Семина			03.25		Р	1	2
Н.контр						Ведомость основных объемов работ	Филиал ПАО "Россети Центр"-"БРЯНСКЭНЕРГО"		
ГИП		Воронин			03.25				

Формат А3

Ведомость работ /монтажные работы ВЛ, КВЛ для "Ремонт_Автодороги_Р-120_Объездная_вынос" на участке км 21+930 – км 31+600

Пересечение №3. ВЛ-0,4 кВ, ф.1 СТП-378 ф.1004 ПС "Добруньская" оп.1-3			
	СМР		
1	Развозка конструкций и материалов опор СВ95-3 по трассе	2	шт.
2	Развозка конструкций и материалов опор СВ110-5 по трассе	3	шт.
3	Развозка конструкций и материалов приставок ж/б	2	шт.
4	Установка ж/б опор одностоечных	1	шт.
5	Установка ж/б опор двустоечных	2	шт.
6	Забивка вертик. заземлителей ф16 мм длиной 5м	2	шт.
7	Рытье траншеи под горизонтальный заземлитель	-	м3
8	Укладка горизонтального заземлителя ф 12 мм	-	м
9	Засыпка траншеи под горизонтальный заземлитель	-	м3
10	Монтаж ранее демонтированных светильников	-	шт.
11	Установка разрядников	6	шт.
12	Присоединение к зажимам жил проводов или кабелей сечением: до 240 мм2	8	шт.
13	Подвеска проводов ВЛ 0,4 кВ в населенной местности сечением 50 мм2 с помощью механизмов, (1 провода) при 10 опорах на км линии (стр. длина)	0,078	км
14	Подвеска магистального провода на переходах через припятствие, АД(4 категори	1	шт.
15	Монтаж отпаек	-	шт.
16	Подвеска отпаек на переходах через припятствие, АД(4 категория)	-	шт.
	ПНР		
17	Измерение токов утечки: ограничителя напряжения	6	испытание
18	Фазировка электрической линии или трансформатора с сетью напряжением: до 1 кВ	1	шт
19	Измерение сопротивления растеканию тока: заземлителя	2	измерение
20	Проверка наличия цепи между заземлителями и заземленными элементами	0,02	100 измерений

Пересечение №4. КВЛ-6 кВ, ф.02 ПС Мичуринская, оп.1.7-1.8, оп.13.1-13.2				
	СМР			
1	Развозка конструкций и материалов опор СВ110-5 по трассе	14	шт.	
2	Развозка конструкций и материалов приставок ж/б	12	шт.	
3	Установка ж/б опор одностоечных ВЛЗ-10 кВ	-	шт.	
4	Установка ж/б опор двухстоечных ВЛЗ-10 кВ	4	шт.	
5	Установка ж/б опор трехстоечных ВЛЗ-10 кВ	2	шт.	
6	Монтаж траверс	14	шт.	
7	Забивка вертик. заземлителей ф16 мм длиной 6 м	14	шт.	
8	Рытье траншеи под горизонтальный заземлитель	30,75	$м^3$	0,41
9	Укладка горизонтального заземлителя ф 12 мм	75	м	
10	Засыпка траншеи под горизонтальный заземлитель	30,75	$м^3$	
11	Установка разрядников	6	шт.	
12	Ошиновка ОПН и РЛК, проводом СИП3 1х70	36	м.	
13	Монтаж разъеденителя РЛК	1	шт.	
14	Монтаж ранее демонтированного ПКУ	1	шт.	
15	Присоединение к зажимам жил проводов или кабелей сечением: до 240 мм2	9	шт.	
16	Подвеска проводов ВЛ 6-10 кВ в ненаселенной местности сечением 70 мм2 с помощью механизмов, (3 провода) при 10 опорах на км линии	0,176	км	
17	Подвеска провода на переходах через припятствие, АД(3 категория)	1	шт.	
18	Подвеска провода на переходах через припятствие, АД(4 категория)	1	шт.	
	ПНР			
17	Фазировка электрической линии или трансформатора с сетью напряжением: свыше 1 кВ	1	шт	
18	Испытание трех элементов изолятора опорного многоэлементного или подвесного	26	испытание	
19	Проверка наличия цепи между заземлителями и заземленными элементами	0,14	100 измерений	
20	Измерение сопротивления растеканию тока: заземлителя	14	измерение	
21	Измерение токов утечки: или пробивного напряжения разрядника	6	измерение	
22	Разъединитель трехполюсный напряжением: до 20 кВ	1	шт	
23	Измерение токов утечки: ограничителя напряжения	3	измерение	

Согласовано

Взам. инв. №

Подп. и дата

Инв. № подл.

						149-25-ЭС.ЭС.ВР	
						Реконструкция ВЛ-10кВ ф.1022 ПС Добруньская, ВЛ-6 кВ ф.631 ПС Мичуринская, ВЛ-0,4 кВ от СТП №37 8 ф.1004 ПС Добрунь, для выполнения переустройства дороги ООО "Балтдорстрой", оглашение о компенсации №4.23953223 (ООО "Балтдорстрой")	
Изм.	Кол.уч.	Лист	№док.	Подп.	Дата		
Разраб.		Лузанов			03.25	Том2. Электроснабжение. Реконструкция ВЛ	Стадия: Р; Лист: 2; Листов: 2
Проверил		Семина			03.25		
Н.контр						Ведомость основных объемов работ	Филиал ПАО "Россети Центр" – "БРЯНСКЭНЕРГО"
ГИП		Воронин			03.25		

Формат А3

Наименование	Тип, марка	№ Фидера (ВЛ3) 1004 ПС Добруньская П.1								Ед. измер.	Всего
		Номер по плану и тип опор									
		Количество арматуры, изделия в опорах									
		1.11 УА20	2.1 П20	2.2 ОА20	2.3 П20	КТП 185					
Железобетонные изделия											
Стойка железобетонная	СВп110-5	3	1	2	1					шт.	7
Приставка железобетонная, 3.407-57/87	ПТ-43-2		2	4						шт.	6
Хомут, 3.407.1-143.8.73	Х24		4	8						шт.	12
Стальные конструкции											
Траверса, 27.0002	ТМ65			1						шт.	1
Траверса, 27.0002	ТМ66									шт.	0
Траверса, 27.0002	ТМ63			1	1					шт.	2
Траверса, 27.0002	ТМ68	1	1							шт.	2
Траверса, 27.0002	ТМ67	1	1	1						шт.	3
Хомут	Х51	2	2		1					шт.	5
Крепление подкоса	У52	2		1						шт.	3
Сталь круглая, D=16мм, L=5,0 м		2	2		2					шт.	6
Сталь круглая, D=12мм, L=5,0 м		2	2		3					шт.	7
Сталь круглая, D=10мм, L=10,0 м					1					шт.	1
Зажим	ПС-1-1	3	1		1					шт.	5
Металлическая лента, L=1,0 м	F207				5					шт.	5
Скрепа	NC20				5					шт.	5
Арматура магистрали											
Штыревой изолятор	ШФ20Г1	1	1	3	3	3				шт.	11
Колпачок	К6	1	1	3	3	3				шт.	11
Спиральная вязка	ВС 70/95.1	2	2	6	6	6				шт.	22
Ответвительный зажим	RP150	3	3	3		3				шт.	12
Подвесной изолятор	ПС 70Е	12	12	12						шт.	36
Анкерный зажим	НБ2-6а	6	6	6						шт.	18
Ушко	У 1-7-16	6	6	6						шт.	18
Звено промежуточное	ПРТ 7-1	6	6	6						шт.	18
Разрядник мультикамерный	РМК-10	1	1	1	1					шт.	4
ОПН	ОПН-РВ-10				3					шт.	3
Ус-во для наложен. защитн. заземлен.	СЕ3	3			3					шт.	6
Разъеденитель РЛК.1б-10.IV/400 УХЛ1 с комплектом КМЧ	РЛК				1					шт.	1
Длина трассы, от, м		12	49	6	3						70
										1,05	221
СИП-3 с учётом подключения	1х70									18	239

Взам. инв. №

Подп. и дата

Инв. № подл.

Изм.	Колуч.	Лист	№ док.	Подп.	Дата
Разраб.		Лузанов			03.25
Проверил		Сёмина			03.25
Н. контр.					
ГИП		Воронин			03.25

149-25-ЭС.ЭС.ВО

Реконструкция ВЛ-10кв ф.1022 ПС Добруньская, ВЛ-6 кв ф.631 ПС Мичуринская, ВЛ-0,4 кВ от СТП №37 8 ф.1004 ПС Добрунь, для выполнения переустройства дороги ООО "Балтдорстрой", оглашение о компенсации №423953223 (ООО "Балтдорстрой")

Том2. Электроснабжение. Реконструкция ВЛ

Стадия	Лист	Листов
Р	1	4

Ведомость опор

Филиал ПАО"Россети Центр"-"БРЯНСКЭНЕРГО"

Наименование	Тип, марка	№ Фидера (ВЛЗ) 1004 ПС Добруньская П.2															Ед. измер.	Всего
		Номер по плану и тип опор																
		Количество арматуры, изделия в опорах																
		1.6 П.20	1.5 УП20	1.4 УП20	1.3 П20	1.2 П20	1.1 П20	35 А20	34 П20		11.5 УА20	17.1 УП20	17.2 УА20					
Железобетонные изделия																		
Стойка железобетонная	СВп110-5	1	2	2	1	1	1	3	1		3	2	3				шт.	20
Приставка железобетонная, 3.407-57/87	ПТ-43-2							6	2								шт.	8
Хомут, 3.407.1-143.8.73	Х24							12	4								шт.	16
Стальные конструкции																		
Траверса, 27.0002	ТМ65	1	1	1				1	1		1						шт.	6
Траверса, 27.0002	ТМ66	1	1	1				2	2		2						шт.	9
Траверса, 27.0002	ТМ63				1	1	1										шт.	3
Траверса, 27.0002	ТМ68												1				шт.	1
Траверса, 27.0002	ТМ67												1				шт.	1
Траверса, 27.0002	ТМ73							1	1		1						шт.	3
Траверса, 27.0002	ТМ64											1					шт.	1
Хомут	Х51	2	2	2	1	1	1	4	4		4	1	2				шт.	24
Крепление подкоса	У52	1	1	1				2	4		2	1	2				шт.	14
Сталь круглая, D=16мм, L=5,0 м		2	2	2	2	2	2	2	2		2	2	2				шт.	22
Сталь круглая, D=12мм, L=5,0 м		2	2	2	2	2	2	2	2		3	2	2				шт.	23
Сталь круглая, D=10мм, L=10,0 м											1						шт.	1
Зажим	ПС-1-1	3	3	3	1	1	1	3	3		3	2	3				шт.	26
Металлическая лента, L=1,0 м	F207										5						шт.	5
Скрепа	NC20										5						шт.	5
Арматура магистрали																		
Штыревой изолятор	ШФ20Г1	1	1	1	3	3	3	1	1		1	3	3				шт.	21
Колпачок	К6	1	1	1	3	3	3	1	1		1	3	3				шт.	21
Спиральная вязка	ВС 70/95.1	2	2	2	6	6	6	2	2		2	6	6				шт.	42
Ответвительный зажим	RP150	9	3	3				9	9		9	3	6				шт.	51
Подвесной изолятор	ПС 70Е	12	12	12				18	18		18		12				шт.	102
Анкерный зажим	НБ2-6а	6	6	6				9	9		9		6				шт.	51
Ушко	У 1-7-16	6	6	6				9	9		9		6				шт.	51
Звено промежуточное	ПРТ 7-1	6	6	6				9	9		9		6				шт.	51
Разрядник мультикамерный	РМК-10	1	1	1	1	1	1	1	1		1	1	1				шт.	11
ОПН	ОПН-РВ-10										3						шт.	3
Ус-во для наложен. защитн. заземлен.	СЕ3	3		3					3		3		3				шт.	15
Разъеденитель РЛК.1б-10.IV/400 УХЛ1 с комплектом КМЧ	РЛК										1						шт.	1
Длина трассы, от, м		64	42	44	50	50	50	48			20	59						427
																	1,05	1346
СИП-3 с учётом подключения	1х70																36	1382

Взам. инв. №

Подп. и дата

Инв. № подл.

Изм.	Колуч.	Лист	№ док.	Подп.	Дата	149-25.ЭС.ЭС.ВО	Лист 2

Наименование	Тип, марка	№ Фидера КВЛ-6 кВ ф.02 ПС Мичуринская П.4									Ед. измер.	Всего
		Номер по плану и тип опор										
		Количество арматуры, изделия в опорах										
		1.8 УП20	1.8.1 УА20	1.7 УА20	1.6 УП20	13.2 А20	13.1 А20					
Железобетонные изделия												
Стойка железобетонная	СВп110-5	2	3	3	2	2	2				шт.	14
Приставка железобетонная, 3.407-57/87	ПТ-43-2		6	6							шт.	12
Хомут, 3.407.1-143.8.73	Х24		12	12							шт.	24
Стальные конструкции												
Траверса, 27.0002	ТМ65	1	1	1	1	1	1				шт.	6
Траверса, 27.0002	ТМ66	1	1	2	1	1	1				шт.	7
Траверса, 27.0002	ТМ63										шт.	0
Траверса, 27.0002	ТМ68										шт.	0
Траверса, 27.0002	ТМ67										шт.	0
Траверса, 27.0002	ТМ73			1							шт.	1
Траверса, 27.0002	ТМ64										шт.	0
Хомут	Х51	2	2	4	2	2	2				шт.	14
Крепление подкоса	У52	1	2	2	1	1	1				шт.	8
Сталь круглая, D=16мм, L=5,0 м		2	2	2	2	2	4				шт.	14
Сталь круглая, D=12мм, L=5,0 м		2	2	2	2	3	4				шт.	15
Сталь круглая, D=10мм, L=10,0 м						1	1				шт.	2
Зажим	ПС-1-1	2	4	4	3	3	3				шт.	19
Металлическая лента, L=1,0 м	F207					5	5				шт.	10
Скрепа	NC20					5	5				шт.	10
Арматура магистрали												
Штыревой изолятор	ШФ20Г1	1	1	3	1	1	1				шт.	8
Колпачок	К6	1	1	3	1	1	1				шт.	8
Спиральная вязка	ВС 70/95.1	2	2	6	2	2	2				шт.	16
Ответвительный зажим	RP150	3	3	3	3	3	3				шт.	18
Подвесной изолятор	ПС 70Е	12	12	18	12	12	12				шт.	78
Анкерный зажим	НБ2-6а	6	6	9	6	6	6				шт.	39
Ушко	У 1-7-16	6	6	9	6	6	6				шт.	39
Звено промежуточное	ПРТ 7-1	6	6	9	6	6	6				шт.	39
Разрядник мультикамерный	РМК-10	1	1	1	1	1	1				шт.	6
ОПН	ОПН-РВ-10					3					шт.	3
Ус-во для наложен. защитн. заземлен.	СЕ3	3			3						шт.	6
Разъеденитель РЛК.1б-10.IV/400 УХЛ1 с комплектом КМЧ	РЛК					1					шт.	1
Пункт коммерческого учёта	ПКУ						1				шт.	1
Длина трассы, от, м		19	55	10	47	45						176
											1,05	555
СИП-3 с учётом подключения	1х70										36	591

Взам. инв. №

Подп. и дата

Инв. № подл.

Изм.	Колуч.	Лист	№ док.	Подп.	Дата	149-25.ЭС.ЭС.ВО	Лист 3

Наименование	Тип, марка	ВЛИ-0,4кВ ф.1 СТП-378 ф.1004 ПС "Добруньская" ПЗ.								Ед. измер.	Всего
		Номер по плану и тип опор									
		Количество арматуры, изделия в опорах									
		КТП 378	1 К21	2 УА23	3 А23						
Железобетонные изделия											
Стойка ж/б, в комплекте с ЗП6	СВп95-3				2					шт.	2
Стойка ж/б, в комплекте с ЗП1	СВп110-5		1	2						шт.	3
Приставка железобетонная, 3.407-57/87	ПТ-43-2		2							шт.	2
Хомут, 3.407.1-143.8.73	Х24		4							шт.	4
Стальные конструкции											
Крепление подкоса	У3		1		1					шт.	2
Стяжка, 21-0112-15	Х89			1							
Сталь круглая, D=16мм, L=5,0 м			1		1					шт.	2
Сталь круглая, D=12мм, L=1,5 м			1		1					шт.	2
Сталь круглая, D=10мм, L=1,0 м			1		1					шт.	2
Сталь круглая, D=10мм, L=7,5 м			1		1					шт.	2
Зажим	ПС-1-1		4		4					шт.	8
Арматура заземления											
Металлическая лента, L=1,0 м	F207		5		5					шт.	10
Скрепа	NC20		5		5					шт.	10
Арматура магистрали											
Металлическая лента, L=1,0 м	F207		4	4	2					шт.	10
Скрепа	NC20									шт.	0
Бугель для фиксации ленты	NB20		4	4	2					шт.	10
Комплект промежуточной подвески	ES1500E									шт.	0
Зажим анкерный	PA1500	1	2	2	1					шт.	6
Кронштейн анкерный	CS10.3	1	2	2	1					шт.	6
Зажим для ЗП6 и повт. заземления	P72		1	1	1					шт.	3
Кабельный ремешок	CLS 180	3	4	4	3					шт.	14
Присп. присоед. приборов контроля напр. и перенос. заземл.	СМСС		4		4						8
Зажим для присоед. СМСС	СТ70		4		4					шт.	8
Защитный колпачок	CL 25-180				4					шт.	4
Ограничитель перенапряжения	ОР600/28		3		3					шт.	6
Кабельный наконечник	ТА50-10-9	4								шт.	4
Кабельный наконечник	ТА 16-8-5,4									шт.	0
Прокалывающий зажим	СТ 70 А									шт.	0
Ответвительный зажим	СТ 25-150 Р				4					шт.	4
Длина трассы, от, м		7	41	30							78
Провис	1,05										82
Ввод, Итого	10										92

Взам. инв. №

Подп. и дата

Инв. № подл.

Изм.	Колуч.	Лист	№ док.	Подп.	Дата	149-25.ЭС.ЭС.ВО	Лист 4

Позиция	Наименование и технические характеристики	Тип, марка, обозначение документа, опросного листа	Код оборудования, изделия, материала	Завод-изготовитель	Еди-ницы измере-ния	Коли-чество	Масса единицы, кг	Примечание
1	2	3	4	5	6	7	8	9
I	**Строительство ВЛЗ (ф.1004, пересечение №1)**							
1.1	Железобетонные конструкции							
1.1.1	Стойка	СВп110-5, 3.407.1-143.7.2			шт.	7		
1.1.2	Приставка железобетонная,	ПТ-43-2, 3.407-57/87			шт.	6		допускается замена на стойкуСВ110-5+2ПТ43
1.1.3	Хомут	Х24, 3.407.1-143.8.73			шт.	12		
1.2	Стальные конструкции							
1.2.1	Траверса	ТМ63 27.0002-28			шт.	2		
1.2.2	Траверса	ТМ65 27.0002-30			шт.	1		
1.2.3	Траверса	ТМ66 27.0002-31			шт.	-		
1.2.4	Траверса	ТМ67 27.0002-32			шт.	3		
1.2.5	Траверса	ТМ68 27.0002-33			шт.	2		
1.2.6	Траверса	ТМ73 27.0002-38			шт.	-		
1.2.7	Траверса	ТМ74 27.0002-39			шт.	-		
1.2.8	Хомут, в комплекте	Х51, 27.0002-42			шт.	5		
1.2.9	Крепление подкоса	У52, 27.0002-41			шт.	3		
1.2.10	Болт	М20х260мм			шт.	2		

Взам. инв. №

Подп. и дата

Инв. № подл.

Допускается замена типов (марок) эл. оборудования и кабельных изделий на аналогичные, соответствующие нормативным документам и техническим характеристикам без изменения проектной документации.
Перед нарезкой провода выполнить контрольный промер трассы.

Изм.	Колуч.	Лист	№ док.	Подп.	Дата
Разраб.		Лузанов			03.25
Проверил		Сёмина			03.25
Н. контр.					
ГИП		Воронин			03.25

149-25-ЭС.ЭС.СП

Реконструкция ВЛ-10кв ф.1022 ПС Добруньская, ВЛ-6 кв ф.631 ПС Мичуринская, ВЛ-0,4 кВ от СТП №37 8 ф.1004 ПС Добрунь, для выполнения переустройства дороги ООО "Балтдорстрой", оглашение о компенсации №423953223 (ООО "Балтдорстрой")

Том2. Электроснабжение. Реконструкция ВЛ

Стадия	Лист	Листов
Р	1	13

Спецификация оборудования, изделий и материалов

Филиал ПАО"Россети Центр"-"БРЯНСКЭНЕРГО"

Позиция	Наименование и технические характеристики	Тип, марка, обозначение документа, опросного листа	Код оборудования, изделия, материала	Завод-изготовитель	Единицы измерения	Количество	Масса единицы, кг	Примечание
1	2	3	4	5	6	7	8	9
1.2.11	Гайка	М20			шт.	2		
1.2.12	Проводник, 2 м	ЗП1, 3.407.1-143.8.54			шт.	-		
1.3	Арматура магистрали ВЛЗ-10кВ							
1.3.1	Штыревой изолятор	ШФ20-Г1, Каталог фирмы «Нилед-ТД»			шт.	11		
1.3.2	Колпачок	К6, Каталог фирмы «Нилед-ТД»			шт.	11		
1.3.3	Спиральная вязка	ВС 50/95.1			шт.	22		
1.3.4	Изолятор подвесной	ПС-70-Е			шт.	36		
1.3.5	Зажим натяжной болтовой	НБ2-6а			шт.	18		
1.3.6	Ушко	УД-7-16			шт.	18		
1.3.7	Звено промежуточное	ПРТ 7-1			шт.	18		
1.3.8	Серьга	СР-7-16			шт.	24		
1.3.9	Ответвительный зажим	RP150			шт.	12		
1.3.10	Зажим плашечный	ПА-2-2			шт.	-		
1.3.11	Зажим плашечный	ПС-2-2			шт.	5		
1.3.12	Устройство наложения защитного заземления	СЕ3, Каталог фирмы «Нилед-ТД»			шт.	6		
1.3.13	Разрядник мультикамерный	РМК-10			шт.	4		
1.4	Заземление магистрали							
1.4.1	Сталь круглая ф 16мм (вертикальный заземлитель), L=5,0 м	ГОСТ 2590-88, 3.407-150 ЭС 01			шт.	6		
1.4.2	Сталь круглая ф 12мм (горизонтальный заземлитель)	ГОСТ 2590-88, 3.407-150 ЭС 01			м	35		
1.4.3	Сталь круглая ф 10мм (заземляющий проводник)	ГОСТ 2590-88, 3.407-150 ЭС 01			м	10		

Взам. инв. №

Подп. и дата

Инв. № подл.

Позиция	Наименование и технические характеристики	Тип, марка, обозначение документа, опросного листа	Код оборудования, изделия, материала	Завод-изготовитель	Единицы измерения	Количество	Масса единицы, кг	Примечание
1	2	3	4	5	6	7	8	9
1.5	Оборудование для установки разъединителя							
1.5.1	Разъединитель	РЛК-1б-10.IV/400 с ПР-01-7			компл.	1		
1.5.2	Ограничитель перенапряжения	ОПН-П-10/12/10/550 УХЛ1			шт.	3		
1.5.3	Траверса крепления ограничителей перенапряжения	ОПН (ТМП 32-4863/339-3.18)			шт.	1		
1.5.4	Ответвительный зажим	RP150			шт.	3		
1.5.5	Наконечник алюминиевый	ТА-70-10-12			шт.	6		
1.5.6	Зажим	ПС-1-1			шт.	1		
1.5.7	Провод подключения РЛК и ОПН	СИПн-3 1х70			м	3		
1.6	Заземление разъединителя							
1.6.1	Сталь круглая ф 16мм (вертикальный заземлитель), L=5,0 м	ГОСТ 2590-88, 3.407-150 ЭС 01			шт.	-		учтено в линии
1.6.2	Сталь круглая ф 12мм (горизонтальный заземлитель)	ГОСТ 2590-88, 3.407-150 ЭС 01			м	-		
1.6.3	Сталь круглая ф 10мм (заземляющий проводник)	ГОСТ 2590-88, 3.407-150 ЭС 01			м	-		
1.6.4	Лента бандажная, L=1,0 м	F207			шт.	5		
1.6.5	Скрепа	NC20			шт.	5		
	Расход провода							
1.7	Провод самонесущий изолированный, для строительства воздушных линий электрических передач на напряжение 20 кВ частотой	СИПн-3 1х70 -35			м	239		стр. дл = 70 м
1.8	**Дополнительные материалы**							

Взам. инв. №

Подп. и дата

Инв. № подл.

Изм.	Колуч.	Лист	№ док.	Подп.	Дата	149-25-ЭС.ЭС.СП	Лист 3

Позиция	Наименование и технические характеристики	Тип, марка, обозначение документа, опросного листа	Код оборудования, изделия, материала	Завод-изготовитель	Единицы измерения	Количество	Масса единицы, кг	Примечание
1	2	3	4	5	6	7	8	9
1.8.1	Краска для опор	ПФ115			кг	0,1		
1.8.2	Электрод сварочный диаметр 3 мм	МЭЗ МР-3С Люкс d 3			кг	1,2		
2	**Строительство ВЛЗ (ф.1004, пересечение №2)**							
2.1	Железобетонные конструкции							
2.1.1	Стойка	СВп110-5, 3.407.1-143.7.2			шт.	20		
2.1.2	Приставка железобетонная,	ПТ-43-2, 3.407-57/87			шт.	8		допускается замена на стойкуСВ110-5+2ПТ43
2.1.3	Хомут	Х24, 3.407.1-143.8.73			шт.	16		
2.2	Стальные конструкции							
2.2.1	Траверса	ТМ63 27.0002-28			шт.	3		
2.2.2	Траверса	ТМ65 27.0002-30			шт.	6		
2.2.3	Траверса	ТМ66 27.0002-31			шт.	9		
2.2.4	Траверса	ТМ67 27.0002-32			шт.	1		
2.2.5	Траверса	ТМ68 27.0002-33			шт.	1		
2.2.6	Траверса	ТМ73 27.0002-38			шт.	3		
2.2.7	Траверса	ТМ64 27.0002-39			шт.	1		
2.2.8	Хомут, в комплекте	Х51, 27.0002-42			шт.	24		
2.2.9	Крепление подкоса	У52, 27.0002-41			шт.	14		
2.2.10	Болт	М20х260мм			шт.	8		

Взам. инв. №

Подп. и дата

Инв. № подл.

Позиция	Наименование и технические характеристики	Тип, марка, обозначение документа, опросного листа	Код оборудования, изделия, материала	Завод-изготовитель	Единицы измерения	Количество	Масса единицы, кг	Примечание
1	2	3	4	5	6	7	8	9
2.2.11	Гайка	М20			шт.	8		
2.2.12	Проводник, 2 м	ЗП1, 3.407.1-143.8.54			шт.	-		
2.3	Арматура магистрали ВЛЗ-10кВ							
2.3.1	Штыревой изолятор	ШФ20-Г1, Каталог фирмы «Нилед-ТД»			шт.	21		
2.3.2	Колпачок	К6, Каталог фирмы «Нилед-ТД»			шт.	21		
2.3.3	Спиральная вязка	ВС 50/95.1			шт.	42		
2.3.4	Изолятор подвесной	ПС-70-Е			шт.	102		
2.3.5	Зажим натяжной болтовой	НБ2-6а			шт.	51		
2.3.6	Ушко	УД-7-16			шт.	51		
2.3.7	Звено промежуточное	ПРТ 7-1			шт.	51		
2.3.8	Серьга	СР-7-16			шт.	51		
2.3.9	Ответвительный зажим	RP150			шт.	51		
2.3.10	Зажим плашечный	ПА-2-2			шт.	-		
2.3.11	Зажим плашечный	ПС-2-2			шт.	26		
2.3.12	Устройство наложения защитного заземления	СЕ3, Каталог фирмы «Нилед-ТД»			шт.	15		
2.3.13	Разрядник мультикамерный	РМК-10			шт.	11		
2.4	Заземление магистрали							
2.4.1	Сталь круглая ф 16мм (вертикальный заземлитель), L=5,0 м	ГОСТ 2590-88, 3.407-150 ЭС 01			шт.	22		
2.4.2	Сталь круглая ф 12мм (горизонтальный заземлитель)	ГОСТ 2590-88, 3.407-150 ЭС 01			м	115		

Взам. инв. №

Подп. и дата

Инв. № подл.

Позиция	Наименование и технические характеристики	Тип, марка, обозначение документа, опросного листа	Код оборудования, изделия, материала	Завод-изготовитель	Единицы измерения	Количество	Масса единицы, кг	Примечание
1	2	3	4	5	6	7	8	9
2.4.3	Сталь круглая ф 10мм (заземляющий проводник)	ГОСТ 2590-88, 3.407-150 ЭС 01			м	10		
2.5	Оборудование для установки разъединителя							
2.5.1	Разъединитель	РЛК-1б-10.IV/400 с ПР-01-7			компл.	1		
2.5.2	Ограничитель перенапряжения	ОПН-П-10/12/10/550 УХЛ1			шт.	3		
2.5.3	Траверса крепления ограничителей перенапряжения	ОПН (ТМП 32-4863/339-3.18)			шт.	1		
2.5.4	Ответвительный зажим	RP150			шт.	3		
2.5.5	Наконечник алюминиевый	ТА-70-10-12			шт.	6		
2.5.6	Зажим	ПС-1-1			шт.	1		
2.5.7	Провод подключения РЛК и ОПН	СИПн-3 1х70			м	3		
2.6	Заземление разъединителя							
2.6.1	Сталь круглая ф 16мм (вертикальный заземлитель), L=5,0 м	ГОСТ 2590-88, 3.407-150 ЭС 01			шт.	-		учтено в линии
2.6.2	Сталь круглая ф 12мм (горизонтальный заземлитель)	ГОСТ 2590-88, 3.407-150 ЭС 01			м	-		
2.6.3	Сталь круглая ф 10мм (заземляющий проводник)	ГОСТ 2590-88, 3.407-150 ЭС 01			м	-		
2.6.4	Лента бандажная, L=1,0 м	F207			шт.	5		
2.6.5	Скрепа	NC20			шт.	5		
	Расход провода							
2.7	Провод самонесущий изолированный, для строительства воздушных линий электрических передач на напряжение 20 кВ частотой	СИПн-3 1х70-35			м	1382		стр. дл = 427 м

Взам. инв. №

Подп. и дата

Инв. № подл.

Изм.	Колуч.	Лист	№ док.	Подп.	Дата

Позиция	Наименование и технические характеристики	Тип, марка, обозначение документа, опросного листа	Код оборудования, изделия, материала	Завод-изготовитель	Единицы измерения	Количество	Масса единицы, кг	Примечание
1	2	3	4	5	6	7	8	9
2.8	**Дополнительные материалы**							
2.8.1	Краска для опор	ПФ115			кг	0,2		
2.8.2	Электрод сварочный диаметр 3 мм	МЭЗ МР-3С Люкс d 3			кг	2,8		
3	**Строительство ВЛЗ (КВЛ-6 кВ ф.02 ПС Мичуринская, пересечение №4)**							
3.1	Железобетонные конструкции							
3.1.1	Стойка	СВп110-5, 3.407.1-143.7.2			шт.	14		
3.1.2	Приставка железобетонная,	ПТ-43-2, 3.407-57/87			шт.	12		допускается замена на стойкуСВ110-5+2ПТ43
3.1.3	Хомут	Х24, 3.407.1-143.8.73			шт.	24		
3.2	Стальные конструкции							
3.2.1	Траверса	ТМ63 27.0002-28			шт.	-		
3.2.2	Траверса	ТМ65 27.0002-30			шт.	6		
3.2.3	Траверса	ТМ66 27.0002-31			шт.	7		
3.2.4	Траверса	ТМ67 27.0002-32			шт.	-		
3.2.5	Траверса	ТМ68 27.0002-33			шт.	-		
3.2.6	Траверса	ТМ73 27.0002-38			шт.	1		
3.2.7	Траверса	ТМ64 27.0002-39			шт.	-		
3.2.8	Хомут, в комплекте	Х51, 27.0002-42			шт.	14		
3.2.9	Крепление подкоса	У52, 27.0002-41			шт.	8		

Взам. инв. №

Подп. и дата

Инв. № подл.

Позиция	Наименование и технические характеристики	Тип, марка, обозначение документа, опросного листа	Код оборудования, изделия, материала	Завод-изготовитель	Единицы измерения	Количество	Масса единицы, кг	Примечание
1	2	3	4	5	6	7	8	9
3.2.10	Болт	М20х260мм			шт.	6		
3.2.11	Гайка	М20			шт.	6		
3.2.12	Проводник, 2 м	ЗП1, 3.407.1-143.8.54			шт.	-		
3.3	Арматура магистрали ВЛЗ							
3.3.1	Штыревой изолятор	ШФ20-Г1, Каталог фирмы «Нилед-ТД»			шт.	8		
3.3.2	Колпачок	К6, Каталог фирмы «Нилед-ТД»			шт.	8		
3.3.3	Спиральная вязка	ВС 50/95.1			шт.	16		
3.3.4	Изолятор подвесной	ПС-70-Е			шт.	78		
3.3.5	Зажим натяжной болтовой	НБ2-6а			шт.	39		
3.3.6	Ушко	УД-7-16			шт.	39		
3.3.7	Звено промежуточное	ПРТ 7-1			шт.	39		
3.3.8	Серьга	СР-7-16			шт.	39		
3.3.9	Ответвительный зажим	RP150			шт.	16		
3.3.10	Зажим плашечный	ПА-2-2			шт.	-		
3.3.11	Зажим плашечный	ПС-2-2			шт.	19		
3.3.12	Устройство наложения защитного заземления	СЕ3, Каталог фирмы «Нилед-ТД»			шт.	6		
3.3.13	Разрядник мультикамерный	РМК-10			шт.	6		
3.4	Заземление магистрали							
3.4.1	Сталь круглая ф 16мм (вертикальный заземлитель), L=5,0 м	ГОСТ 2590-88, 3.407-150 ЭС 01			шт.	14		
3.4.2	Сталь круглая ф 12мм (горизонтальный заземлитель)	ГОСТ 2590-88, 3.407-150 ЭС 01			м	75		

Взам. инв. №

Подп. и дата

Инв. № подл.

Позиция	Наименование и технические характеристики	Тип, марка, обозначение документа, опросного листа	Код оборудования, изделия, материала	Завод-изготовитель	Единицы измерения	Количество	Масса единицы, кг	Примечание
1	2	3	4	5	6	7	8	9
3.4.3	Сталь круглая ф 10мм (заземляющий проводник)	ГОСТ 2590-88, 3.407-150 ЭС 01			м	10		
3.5	Оборудование для установки разъединителя							
3.5.1	Разъединитель	РЛК-1б-10.IV/400 с ПР-01-7			компл.	1		
3.5.2	Ограничитель перенапряжения	ОПН-П-10/12/10/550 УХЛ1			шт.	3		
3.5.3	Траверса крепления ограничителей перенапряжения	ОПН (ТМП 32-4863/339-3.18)			шт.	1		
3.5.4	Ответвительный зажим	RP150			шт.	3		
3.5.5	Наконечник алюминиевый	ТА-70-10-12			шт.	6		
3.5.6	Зажим	ПС-1-1			шт.	1		
3.5.7	Провод подключения РЛК и ОПН	СИПн-3 1х70			м	3		
3.6	Заземление разъединителя							
3.6.1	Сталь круглая ф 16мм (вертикальный заземлитель), L=5,0 м	ГОСТ 2590-88, 3.407-150 ЭС 01			шт.	-		учтено в линии
3.6.2	Сталь круглая ф 12мм (горизонтальный заземлитель)	ГОСТ 2590-88, 3.407-150 ЭС 01			м	-		
3.6.3	Сталь круглая ф 10мм (заземляющий проводник)	ГОСТ 2590-88, 3.407-150 ЭС 01			м	-		
3.6.4	Лента бандажная, L=1,0 м	F207			шт.	5		
3.6.5	Скрепа	NC20			шт.	5		
	Расход провода							
3.7	Провод самонесущий изолированный, для строительства воздушных линий электрических передач на напряжение 20 кВ частотой	СИПн-3 1х70			м	591		стр. дл = 176 м
3.8	**Дополнительные материалы**							

Взам. инв. №

Подп. и дата

Инв. № подл.

Позиция	Наименование и технические характеристики	Тип, марка, обозначение документа, опросного листа	Код оборудования, изделия, материала	Завод-изготовитель	Единицы измерения	Количество	Масса единицы, кг	Примечание
1	2	3	4	5	6	7	8	9
3.8.1	Краска для опор	ПФ115			кг	0,15		
3.8.2	Электрод сварочный диаметр 3 мм	МЭЗ МР-3С Люкс d 3			кг	2,1		
4	**Строительство ВЛИ от СТП-378, (пересечение №3)**							
4.1	ВЛИ-0,4кВ							
4.1.1	Стойка	СВп95-3 в комплекте с ЗП6			шт.	2		
4.1.2	Стойка	СВп110-5 в комплекте с ЗП1			шт.	3		
4.1.3	Приставка железобетонная,	ПТ-43-2, 3.407-57/87			шт.	2		
4.1.4	Стяжка	Х24, 3.407.1-143.8.73			шт.	4		
4.1.5	Хомут	Х-42	3.407.1-143.8.49		шт.	-		
4.1.6	Крепление подкоса	У3			шт.	2		
4.1.7	Траверса	ТН-2	3.407.1-136.01.02		шт.	-		
4.1.8	Траверса	ТН-3	3.407.1-136.01.05		шт.	-		
4.2	Линейная арматура для крепления СИП							
4.2.1	Лента металлическая, L=1 м.п.	F 207, Каталог фирмы “Нилед-ТД”			шт.	10		
4.2.2	Скрепа для фиксации ленты	NC20, Каталог фирмы “Нилед-ТД”			шт.	-		
4.2.3	Бугель для фиксации ленты	NB20, Каталог фирмы “Нилед-ТД”			шт.	10		
4.2.4	Комплект промежуточной подвески	ES1500, Каталог фирмы “Нилед-ТД”			шт.	-		
4.2.5	Зажим анкерный	PA1500, Каталог фирмы “Нилед-ТД”			шт.	6		

Взам. инв. №

Подп. и дата

Инв. № подл.

Позиция	Наименование и технические характеристики	Тип, марка, обозначение документа, опросного листа	Код оборудования, изделия, материала	Завод-изготовитель	Единицы измерения	Количество	Масса единицы, кг	Примечание
1	2	3	4	5	6	7	8	9
4.2.6	Кронштейн анкерный	CS10.3, Каталог фирмы “Нилед-ТД”			шт.	6		
4.2.7	Зажим для заземления арматуры (ЗП) и повторного заземления	P 72, Каталог фирмы “Нилед-ТД”			шт.	3		
4.2.8	Ремешок бандажный	PER15			шт.	14		
4.2.9	Зажим ответвительный	P70, Каталог фирмы “Нилед-ТД”			шт.	1		
4.2.10	Зажим ответвительный	CT 25-150 P			шт.	4		
4.2.11	Адаптер для закороток и заземления AIZZ/CMCC/PMCC	CMCC			шт.	8		
4.2.12	Зажим для присоединения приборов контроля напряжения и переносного заземления	CT70			шт.	8		
4.2.13	Защитный колпачок	CL 25-150			шт.	4		
4.2.14	Кабельный наконечник	TA 50-10-9			шт.	4		
4.2.15	Кабельный наконечник	TA 16-8-5,4			шт.	-		
4.3	ОПН, в составе:				компл.	2		
4.3.1	Ограничитель перенапряжений 0,4 кВ	ОСТ-600/28			шт.	6		
4.3.2	Зажим	P645, Каталог фирмы “Нилед-ТД”			шт.	6		
4.3.3	Сталь круглая оцинкованная ϕ 8мм2 (для присоединения ОПН к ЗУ опоры)	ГОСТ 2590-2006/9.307-89			м	15		
4.3.4	Лента металлическая, L=1м.п.	F 207, Каталог фирмы “Нилед-ТД”			шт.	10		
4.3.5	Скрепа для фиксации ленты	NC20, Каталог фирмы “Нилед-ТД”			шт.	10		
4.3.6	Держатель проводника	ДПЛ-2-15ГЦ			шт.	-		
4.4	Материалы для заземления опор							
4.4.1	Сталь круглая ϕ 16 мм (вертикальный заземлитель), L=5,0 м	ГОСТ 2590-2006			шт.	2		
4.4.2	Сталь круглая ϕ 12 мм, L=5 м	ГОСТ 2590-2006			шт.	2		

Взам. инв. №

Подп. и дата

Инв. № подл.

Позиция	Наименование и технические характеристики	Тип, марка, обозначение документа, опросного листа	Код оборудования, изделия, материала	Завод-изготовитель	Единицы измерения	Количество	Масса единицы, кг	Примечание
1	2	3	4	5	6	7	8	9
4.4.3	Сталь круглая ϕ 10мм^2 , L=1 м	ГОСТ 2590-2006			шт.	2		
4.4.4	Зажим	ПС-2-1			шт.	8		
4.5	Расход провода							
4.5.1	Провод самонесущий изолированный с алюминиевыми жилами на напряжение 0,4 кВ для ВЛИ-0,4кВ	СИП-2А 3х50+1х50			м	92		стр. дл=78м
4.7	Дополнительные материалы							
4.7.1	Электрод сварочный для стали	МЭЗ МР-3С Люкс d 3			кг.	0,3		
4.7.2	Метизы				кг.	1,1		
4.7.3	Краска для опор	ПФ115			кг	0,15		

Взам. инв. №

Подп. и дата

Инв. № подл.

Изм.	Колуч.	Лист	№ док.	Подп.	Дата

149-25-ЭС.ЭС.СП

Позиция	Наименование и технические характеристики	Тип, марка, обозначение документа, опросного листа	Код оборудования, изделия, материала	Завод-изготовитель	Единицы измерения	Количество	Масса единицы, кг	Примечание
1	2	3	4	5	6	7	8	9

Взам. инв. №

Подп. и дата

Инв. № подл.

Изм.	Колуч.	Лист	№ док.	Подп.	Дата	149-25-ЭС.ЭС.СП	Лист 13